Fermetures commerciales & industrielles

MOTEURS
SYSTÈMES DE COMMANDES
ACCESSOIRES



simu

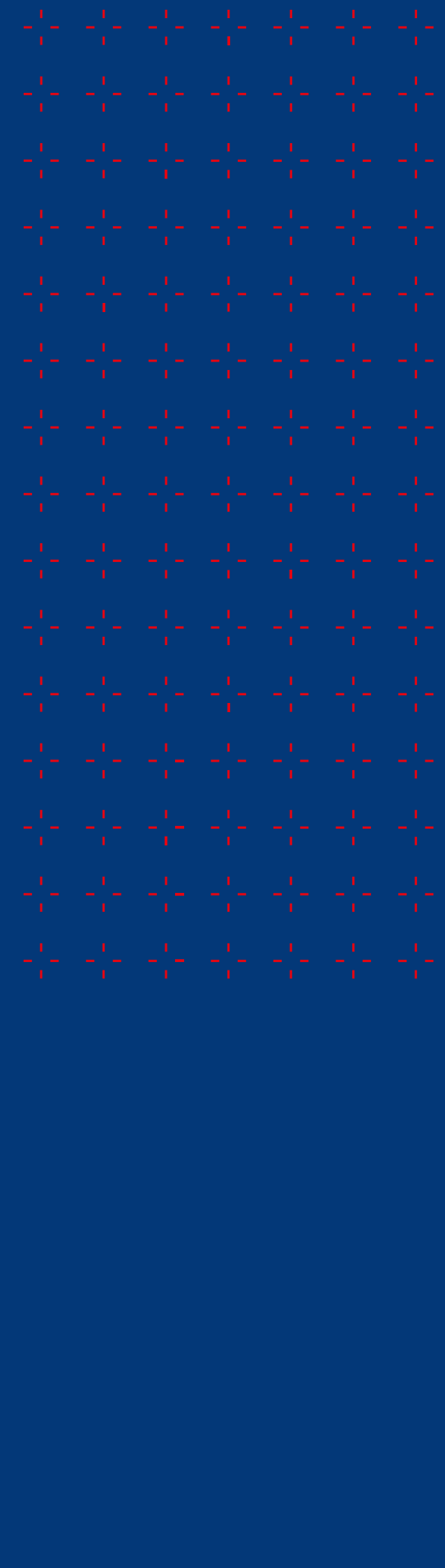

Sommaire

Présentation de SIMU **p 4**

01. MOTEURS CENTRAUX **p 10**

Abaques p 12
Moteur CENTRIS p 14
Accessoires p 16

02. MOTEURS TUBULAIRES **p 18**

ABAQUES **P 20**
Abaques de tube d'enroulement p 20
Abaques moteurs p 22

MOTEURS T5 / DMI5 & T6 / DMI6 **P 28**
Moteurs T5 / DMI5 p 28
Moteurs T6 / DMI6 p 30
Montages & Accessoires p 32

MOTEURS T8S / T8S DMI **P 36**
Moteurs T8S / T8S DMI p 36
Montages & Accessoires p 38

MOTEURS T8 / T8M & T9 / T9M **P 40**
Moteurs T8 / T8M p 40
Moteurs T9 / T9M p 42
Montages & Accessoires p 44

ACCESSOIRES T8 / T8M & T9 / T9M POUR MONTAGE DIRECT SUR MUR **P 48**
Cornières p 48

ACCESSOIRES POUR MANŒUVRE DE DÉPANNAGE MANUELLE **P 48**
Anneaux pour manivelles à crochet (DMI5, DMI6 et T8S DMI) p 48
Anneaux pour manivelles à crochet (T8M et T9M) p 49
Manivelle à crochet p 49
Genouillère invisible - Montage vertical (DMI5, DMI6 et T8S DMI) p 50
Sortie de caisson - Montage horizontal (DMI5, DMI6 et T8S DMI) p 50
Manivelle - Montage vertical p 50
Genouillère (T8M et T9M) p 50

ACCESSOIRES POUR RÉGLAGE DES MOTEURS **P 51**
Outils de réglage p 51
Support - Bobine p 52

03. MOTEURS EXTÉRIEURS p 54

ABAQUES SIMUBOX & SIMUBOX SI **P 56**
- Abaques de tube d'enroulement p 56
- Abaques SIMUBOX p 57
- Abaques SIMUBOX SI p 59

MOTEURS SIMUBOX POUR PORTES ENROULABLES **P 60**
- Moteurs SIMUBOX p 60
- Montages & Accessoires p 62

MOTEURS SIMUBOX SI POUR PORTES ENROULABLES **P 66**
- Moteurs SIMUBOX SI p 66
- Montages & Accessoires p 69

MOTEURS SIMUBOX POUR PORTES SECTIONNELLES **P 72**
- Moteurs SIMUBOX p 72
- Montages & Accessoires p 74

ACCESSOIRES POUR MANŒUVRE DE DÉPANNAGE MANUELLE **P 75**
- Manœuvre par chaîne pour SIMUBOX et SIMUBOX SI p 75
- Manœuvre par manivelle longue pour SIMUBOX p 76

04. SYSTÈMES DE COMMANDE & ACCESSOIRES p 78

COMMANDES PRÉCONISÉES PAR SIMU **P 80**

COFFRETS DE COMMANDE **P 82**
- Coffret de commande radio SD100 Hz p 82
- Coffret de commande filaire SD350 p 84
- Coffret de commande filaire SD510 p 85
- Commandes préconisées p 86

COMMANDES RADIO **P 88**
- Récepteur standard Hz/RTS p 88
- Télécommande TSA+ p 89
- Digicode radio Hz 2C p 90
- Emetteurs radio 1 canal p 91
- Emetteur mural Hz séquentiel - 3 canaux p 92

SYNTHÈSE DE L'OFFRE **P 94**

COMMANDES DIRECTES FILAIRES **P 96**
- Inverseurs à clé, boutons rotatifs, boutons poussoirs p 96

ACCESSOIRES DE SÉCURITÉ **P 101**
- Préconisation d'installation p 101
- Antichutes p 102
- Lames palpeuses p 104
- Barrage cellules photo-électriques p 106
- Cellule reflex polarisée p 107
- Feux de signalisation p 108

05. RÉFÉRENCES p 110

- Liste de références moteurs p 112
- Liste de références commandes et accessoires p 116

QUI SOMMES-NOUS ?

FABRICANTS DE MOTEURS ET AUTOMATISMES POUR VOLETS ROULANTS, STORES ET FERMETURES COMMERCIALES ET INDUSTRIELLES DEPUIS 1952.

Depuis plus de 70 ans, SIMU s'appuie sur son savoir-faire industriel et ses valeurs fondamentales pour proposer à ses clients du monde entier des produits et services de qualité.



INVENTEUR DU MOTEUR TUBULAIRE POUR VOLET ROULANT EN 1959

En 1959, le premier moteur tubulaire est imaginé et conçu dans l'atelier SIMU, une étape technique clé ouvrant de nouveaux horizons dans le domaine des applications extérieures.

Depuis, nous apportons à nos clients industriels une amélioration constante, en manufacturant des produits simples, efficaces et de qualité qui répondent avec exactitude à leurs attentes.

NOS ENGAGEMENTS

Chez SIMU, notre objectif est de vous fournir des produits de qualité, robustes, simples à mettre en œuvre, connectés et conformes aux normes les plus élevées de l'industrie.
Nous faisons preuve d'ingéniosité dans chacune de nos actions pour déployer des solutions simples et hautement performantes. En tant qu'industriel, nous savons ce qui fait un bon partenaire. Nous faisons grandir vos projets par la maîtrise de nos produits et services aux meilleurs standards, et notre attitude pragmatique et engagée.

Chez SIMU, nous sommes là pour vous.

NOS VALEURS

Pragmatisme

Forts de notre expertise, nous travaillons avec justesse et agilité avec nos partenaires. N'ayant pas peur d'aller sur le terrain, nous les aidons à déployer leurs projets et leur business grâce à notre stabilité et notre savoir-faire à toute épreuve.

Intégrité

Nos actes reflètent nos paroles. Sans poudre aux yeux, nous faisons ce que nous disons, nous montrant toujours à la hauteur pour nos partenaires en agissant avec bienveillance, engagement et humilité pour garantir leur satisfaction.

Réciprocité

De notre ADN à nos actions quotidiennes, nous croyons de tout cœur au pouvoir du partenariat. Dans un esprit donnant-donnant, nous tissons des liens d'égal à égal qui créent de la valeur mutuelle. Car pour nous, travailler main dans la main, c'est réussir.

NOS DOMAINES D'EXPERTISE

Nous proposons une gamme complète de motorisations pour équiper tous les volets du marché, des plus petits aux plus grands, dans les constructions neuves, comme en rénovation.

Nous proposons des solutions pour les stores verticaux et les stores terrasse : combinés aux motorisations SIMU, avec une grande vitesse de rotation, nous offrons des solutions intelligentes, efficaces et élégantes pour la protection solaire, sur le marché du tertiaire comme celui du résidentiel.

Nous proposons moteurs et automatismes pour portes enroulables, grilles et rideaux métalliques pour magasins et portes industrielles. En véritable expert sur ce marché spécifique, nous proposons des moteurs tubulaires, centraux et extérieurs qui sont de véritables références au niveau mondial.

NOS UNIVERS



VOLET ROULANT



SOLUTION SOLAIRE



STORE TERRASSE



STORE VERTICAL



PORTE INDUSTRIELLE



FERMETURE COMMERCIALE

CONTACT
SERVICE CLIENT

T. 03 84 64 75 00

@ service@simu.com



WE ACT FOR GREEN

ACT FOR GREEN® est une démarche volontaire qui vise à réduire l'impact environnemental de nos produits.
L'éco-conception est un processus global qui influence chaque étape du cycle de vie d'un produit.
L'objectif est de réduire l'impact environnemental du produit dès l'extraction des matières premières, en passant par sa fabrication, son transport, son utilisation, sans oublier sa fin de vie. C'est une démarche en conscience pour l'utilisateur final et la planète.
D'ici 2030, 100% de nos moteurs seront certifiés ACT FOR GREEN®.



NOTRE SERVICE CUSTOMISATION

Dans un souci de perpétuelle adaptation aux besoins spécifiques de nos clients, la customisation se trouve au cœur de notre offre. Pour cela, nous accompagnons nos clients en leur proposant deux solutions :

- LE "KITTING" :
nous créons une nouvelle référence regroupant des produits et accessoires dans un nouveau conditionnement, par exemple :

- Différents accessoires dans le kit,
- Des accessoires montés sur le moteur pour gagner du temps lors de l'assemblage.

- LA MODIFICATION TECHNIQUE :
nous apportons une modification fonctionnelle à un produit standard pour l'adapter à votre besoin.





Plateforme de commande de ligne



PRO shop
VOTRE PLATEFORME SIMU DE COMMANDE EN LIGNE

ACCÈS RÉSERVÉ AUX CLIENTS FRANCE

N’attendez plus
pour demander vos identifiants !
Dans la rubrique « Vos contacts » sur simu.com
ou auprès de votre conseiller commercial habituel.



”SIMU, l’expert des solutions de motorisation :
quand les standards les plus élevés,
l’expertise technique
et le pragmatisme se conjuguent,
un partenariat industriel solide naît.”

SIMU, marque du Groupe SOMFY,
est leader de la motorisation depuis 1952.
Nous sommes réputés pour notre expertise dans les volets roulants,
les stores et les applications commerciales et industrielles.
Chez SIMU, le **NON** n’existe pas.

Nous sommes au service des industriels,
combinant une technologie de pointe avec une approche centrée sur le client
et orientée vers les solutions, favorisant ainsi les partenariats à long terme.

Nos produits sont robustes, simples et efficaces et sont conçus comme des solutions essentielles qui correspondent aux standards les plus élevés du marché.
Découvrez notre expertise technique ainsi que notre approche collaborative et pragmatique sur www.simu.com.

Ensemble, ne faisons qu’un.

simu
Together as one

01. Moteurs centraux

ABAQUES p 12

CENTRIS p 14

ACCESSOIRES p 16

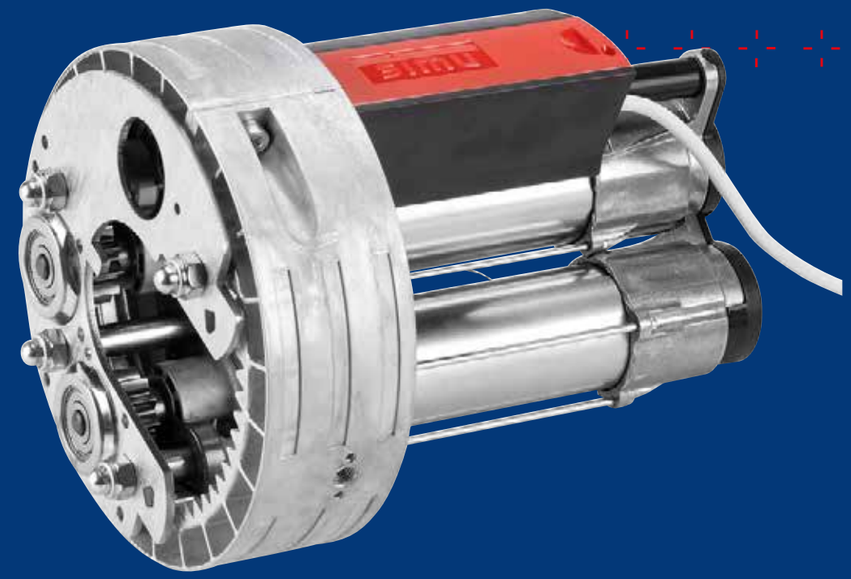

Abaques
moteurs

Une fermeture, munie d'un rideau/grille avec système de compensation,
... doit se manœuvrer manuellement sans effort et sur toute la course.

Le choix du moteur est fait en fonction :
- Du poids du rideau ou de la grille.
- Du diamètre du tube central (Ø60 mm ou Ø76 mm).
- Du diamètre des bobines ressort (Ø200 mm, Ø220 mm ou Ø240 mm).

Les abaques et limites d'utilisation de ce catalogue

... sont donnés à titre indicatif et varient en fonction des caractéristiques de chaque installation (notamment : type de tablier, frottements, conditions d'installation, variations de la tension d'alimentation, variations de couple dues à la cinématique de chaque grille et rideau et à la force de ses ressorts, ...). Ils ne sauraient en aucun cas engager la responsabilité du vendeur ou du fabricant.

Une attention particulière doit également être portée aux préconisations d'utilisation des tubes (consulter les abaques d'utilisation des profileurs). Chaque fabricant, de grilles et rideaux métalliques, devra donc effectuer des essais pour déterminer ses propres abaques. Pour tout cas particulier, nous consulter.

Le tableau suivant exprime un poids de tablier levable (en kg), en fonction du moteur utilisé :

Moteur	Couronne Ø200 mm		Couronne Ø220 mm		Couronne Ø240 mm	
	Nominal	Maxi *	Nominal	Maxi *	Nominal	Maxi *
CENTRIS S	100 kg	120 kg	90 kg **	110 kg **	-	–
CENTRIS M	160 kg	200 kg	150 kg **	190 kg **	-	–
CENTRIS L	220 kg	250 kg	200 kg **	230 kg **	180 kg	210 kg
CENTRIS XL	-	-	255 kg	270 kg	230 kg	245 kg
CENTRIS XXL	-	-	350 kg	385 kg	330 kg	365 kg

* Poids levable pour un rideau parfaitement compensé et sans point de résistance durant la totalité de la manœuvre.
** Avec adaptation (9016731).

Installation

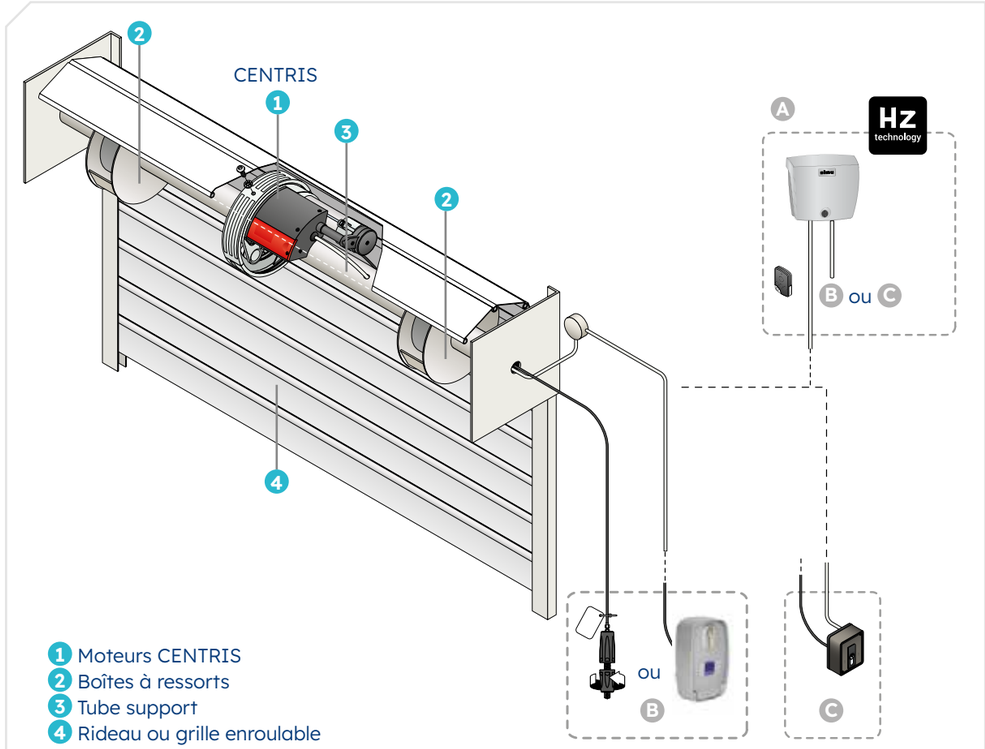

1 Moteurs CENTRIS
2 Boîtes à ressorts
3 Tube support
4 Rideau ou grille enroulable

A Coffret de commande radio SD100 Hz + commande radio
B Poignée de débrayage ou boîtier de commande filaire
C Boîte à clé avec débrayage intégré

CENTRIS S, M, L, XL, XXL
MOTEUR CENTRAL

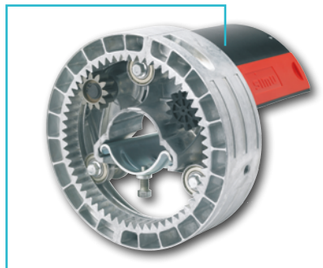

- **100% conforme aux normes européennes** : CENTRIS a été étudié et développé pour vous garantir un niveau de sécurité maximal et répondre, de ce fait, parfaitement aux exigences des normes européennes.
- **Robuste et fiable, il est pensé pour durer** : afin de vous offrir un moteur de grande qualité, CENTRIS est conçu à partir de matériaux fiables, solides et de système et technologie brevetés (système de fixation à toute épreuve, boîtier de protection du système de fin de course...).
- **Une gamme répondant à tous les besoins** : grâce à une large combinaison de couples / diamètres de tube / diamètres de couronnes, vous pourrez à coup sûr trouver le moteur qu'il vous faut dans la gamme CENTRIS (voir tableau au verso).
- **Réglage simple et ultra rapide** : le système progressif équipé de bagues mémoire permet un réglage simple et rapide : une montée et une descente du rideau suffisent pour régler CENTRIS ! Ce système de réglage fiable permet de gagner un temps précieux à l'installation.
- **Protection totale** : le système de fin de course est totalement intégré dans un boîtier de protection et est ainsi protégé des chocs.



Le débrayage s'effectue au niveau du réducteur, rendant le moteur totalement libre.

Il permet de manœuvrer le rideau manuellement et sans effort, en cas de coupure de courant.

- Couple garanti durant la totalité de la manœuvre, jusqu'à la coupure thermique.
- Frein intégré dans la motorisation, garantissant un arrêt immédiat de la fermeture.
- Installateur protégé, pas d'accès aux parties actives sous tension.
- Système de fin de course intégré dans un boîtier de protection.

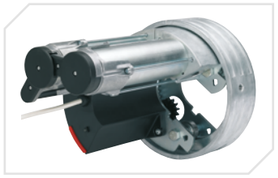







La gamme

Existe aussi en conditionnement multiples. Nous consulter.

ALIMENTATION 230V - 50HZ **AVEC FREIN ET DÉBRAYAGE**

Désignation	Couple	Puissance	Intensité	Vitesse	Capacité fin de course	Frein et débrayage	Diamètre de tube	Couronne	Poids	Longueur	Références
										A	x 1
CENTRIS S	60 Nm	230 W	1 A	10 Tr/min	12 Trs	oui	60 mm	200 mm **	6,74 kg	360 mm	2008527
CENTRIS M	75 Nm	300 W	1,3 A	10 Tr/min	12 Trs	oui	60 mm	200 mm	7,94 kg	342 mm	2007112
CENTRIS M	75 Nm	300 W	1,3 A	10 Tr/min	12 Trs	oui	60 mm	220 mm *	8,45 kg	342 mm	2007114
CENTRIS L	100 Nm	360 W	1,6 A	10 Tr/min	12 Trs	oui	60 mm	200 mm	8,21 kg	357 mm	2007117
CENTRIS L	100 Nm	360 W	1,6 A	10 Tr/min	12 Trs	oui	60 mm	220 mm *	8,72 kg	357 mm	2007120
CENTRIS L	100 Nm	360 W	1,6 A	10 Tr/min	12 Trs	oui	76 mm	220 mm *	8,53 kg	342 mm	2007124
CENTRIS L	100 Nm	360 W	1,6 A	10 Tr/min	12 Trs	oui	76 mm	240 mm	9,43 kg	342 mm	2007231
CENTRIS XL	140 Nm	450 W	2 A	10 Tr/min	12 Trs	oui	60 mm	220 mm	9,05 kg	372 mm	2007125
CENTRIS XL	140 Nm	450 W	2 A	10 Tr/min	12 Trs	oui	76 mm	220 mm	8,75 kg	357 mm	2007128
CENTRIS XL	140 Nm	450 W	2 A	10 Tr/min	12 Trs	oui	76 mm	240 mm	10,22 kg	357 mm	2007232
CENTRIS XXL	200 Nm	650 W	2,85 A	10 Tr/min	12 Trs	oui	60 mm	220 mm	12,62 kg	342 mm	2007129
CENTRIS XXL	200 Nm	650 W	2,85 A	10 Tr/min	12 Trs	oui	76 mm	220 mm	12,47 kg	342 mm	2007131
CENTRIS XXL	200 Nm	650 W	2,85 A	10 Tr/min	12 Trs	oui	76 mm	240 mm	13,40 kg	342 mm	2007134

ALIMENTATION 230V - 50HZ **SANS FREIN ET DÉBRAYAGE**

Désignation	Couple	Puissance	Intensité	Vitesse	Capacité fin de course	Frein et débrayage	Diamètre de tube	Couronne	Poids	Longueur	Références
										A	x 1
CENTRIS M	75 Nm	300 W	1,3 A	10 Tr/min	12 Trs	non	60 mm	200 mm	7,47 kg	342 mm	2007113
CENTRIS M	75 Nm	300 W	1,3 A	10 Tr/min	12 Trs	non	60 mm	220 mm *	7,98 kg	342 mm	2007115
CENTRIS L	100 Nm	360 W	1,6 A	10 Tr/min	12 Trs	non	60 mm	200 mm	7,68 kg	357 mm	2007118
CENTRIS L	100 Nm	360 W	1,6 A	10 Tr/min	12 Trs	non	60 mm	220 mm *	6,8 kg	357 mm	2007121
CENTRIS XL	140 Nm	450 W	2 A	10 Tr/min	12 Trs	non	60 mm	220 mm	8,44 kg	372 mm	2007126

⚠ Attention, cette version de moteurs CENTRIS n'est pas destinée au marché européen.

ALIMENTATION 220V - 60HZ

Désignation	Couple	Puissance	Intensité	Vitesse	Capacité fin de course	Frein et débrayage	Diamètre de tube	Couronne	Poids	Longueur	Références
										A	x 1
CENTRIS 90	90 Nm	380 W	1,80 A	12 Tr/min	12 Trs	oui	60 mm	220 mm *	8,70 kg	357 mm	2007138
CENTRIS 170	170 Nm	780 W	3,7 A	12 Tr/min	12 Trs	oui	60 mm	220 mm	12,23 kg	342 mm	2007140
CENTRIS 170	170 Nm	780 W	3,7 A	12 Tr/min	12 Trs	oui	76 mm	240 mm	13,84 kg	342 mm	2007141

ALIMENTATION 120V - 60HZ

Désignation	Couple	Puissance	Intensité	Vitesse	Capacité fin de course	Frein et débrayage	Diamètre de tube	Couronne	Poids	Longueur	Références
										A	x 1
CENTRIS 100	100 Nm	390 W	3,3 A	12 Tr/min	12 Trs	oui	60 mm	200 mm	8,41 kg	357 mm	2007119
CENTRIS 100	100 Nm	390 W	3,3 A	12 Tr/min	12 Trs	oui	60 mm	220 mm *	8,92 kg	357 mm	2007123
CENTRIS 200	200 Nm	790 W	6,6 A	12 Tr/min	12 Trs	oui	60 mm	220 mm	12,33 kg	342 mm	2007130
CENTRIS 200	200 Nm	790 W	6,6 A	12 Tr/min	12 Trs	oui	76 mm	220 mm	12,96 kg	342 mm	2007133

* couronne 200 mm avec adaptation

** pour passer en 220 mm : Il faut ajouter l'adaptation réf. 9016731

Dimensions

UNE GARANTIE PRODUIT 5 ANS

FIXATION PAR BRIDE

Version pour tube Ø 60 mm

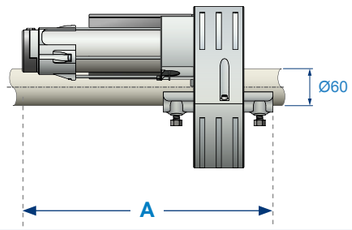

FIXATION PAR MORS DE SERRAGE

Version pour moteurs tube Ø 76 mm
et pour moteurs XXL Ø 60 mm

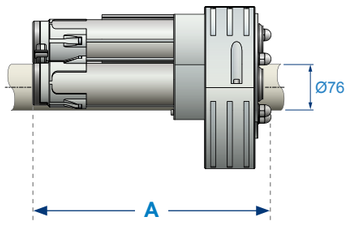

Caractéristiques techniques

RÉGLAGE	Système de réglage semi-automatique, avec bague mémoire.
DÉLAI DE COUPURE THERMIQUE	4 minutes.
NOMBRE DE CYCLES PAR JOUR	10 (non consécutifs)
INDICE DE PROTECTION	IPX4
CÂBLE STANDARD	Blanc, H05 VV-F, longueur 4 mètres (dégainé, dénudé et cossé).
CÂBLE DÉBRAYAGE	Longueur 6 mètres.
DÉBRAYAGE	Les moteurs sont fournis avec le kit de débrayage (réf. **9017544**)

Commandes préconisées

Type de commande	Commande radio		Commande filaire à vue, par appui maintenu sans accessoires de sécurité
Mode de fonctionnement	Automatique ou Séquentiel		Appui maintenu
Coffrets de commande	 Coffret SD100 Hz		Non nécessaire
Points de commande	 Boîtes à clé et boutons poussoirs	 Télécommandes, émetteurs radio et digicode	 Boîtes à clé ou inverseurs filaires
Accessoires de sécurité	 Barre palpeuse, cellules de détection & feu de signalisation		Non nécessaire

Points de commande avec débrayage pour CENTRIS filaire

Produit	Description	Référence
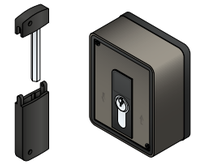	Boîte à clé avec débrayage Dimensions 47 x 78 x 95 mm IP X4 Instable, 2 positions	2008367
	Boîtier sécurisé avec débrayage extérieur + interrupteur. Dimensions 44 x 86 x 140 mm IP X4 Instable, 2 positions Montage : en applique vertical ou horizontal	2008778

Accessoires moteurs CENTRIS

Produit	Description	Référence
	Kit débrayage avec poignée classique à vissage/dévissage, câble gainé de 6 mètres et accessoires de montage. Kit sans câble : **Réf. 9017271** Câble + Gaîne de débrayage seuls (longueur 6 m) : **Réf. 5011024**	9017544
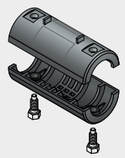	Kit adaptation pour moteur CENTRIS (uniquement pour moteur fixation bride)	
	sur tube Ø34 mm	9015363
	sur tube Ø42 mm	9015364
	sur tube Ø48 mm	9015366
	Adaptation pour couronne de Ø200 mm à Ø220 mm ou Ø220 mm à Ø240 mm Kit de 10 - Vis et rondelles incluses	9016731

02.
Moteurs tubulaires

02.
Moteurs tubulaires

Abaques	p 21
Moteurs T5/DMI5 & T6/DMI6	p 28
Moteurs T8S/T8SDMI	p 36
Moteurs T8/T8M & T9/T9M	p 40
Accessoires T8/T8M & T9/T9M pour montage direct sur mur	p 48
Accessoires pour manœuvre de dépannage manuelle	p 48
Accessoires pour réglage des moteurs	p 51

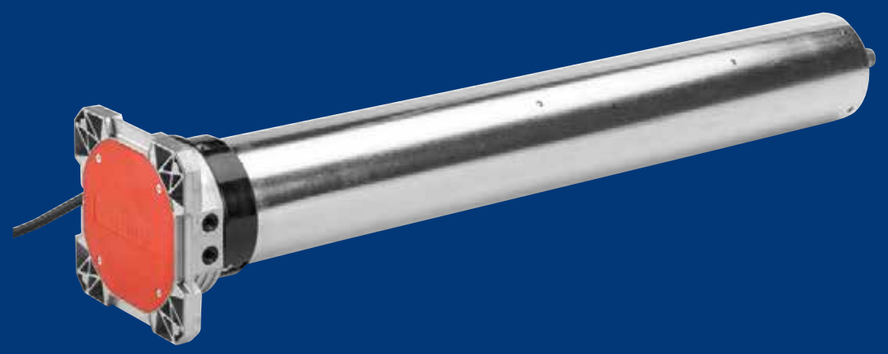

Abaques
de tube d'enroulement

Les diagrammes ci-dessous déterminent le type de tube d'enroulement à utiliser en fonction des caractéristiques de votre fermeture : poids de tablier et longueur de tube.

Charge admissible par type de tube

Tube de 0 à 6 mètres

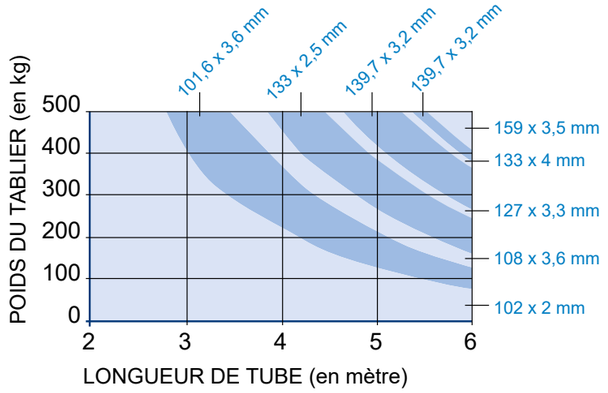

Charge admissible par type de tube

Tube de 6 à 10 mètres

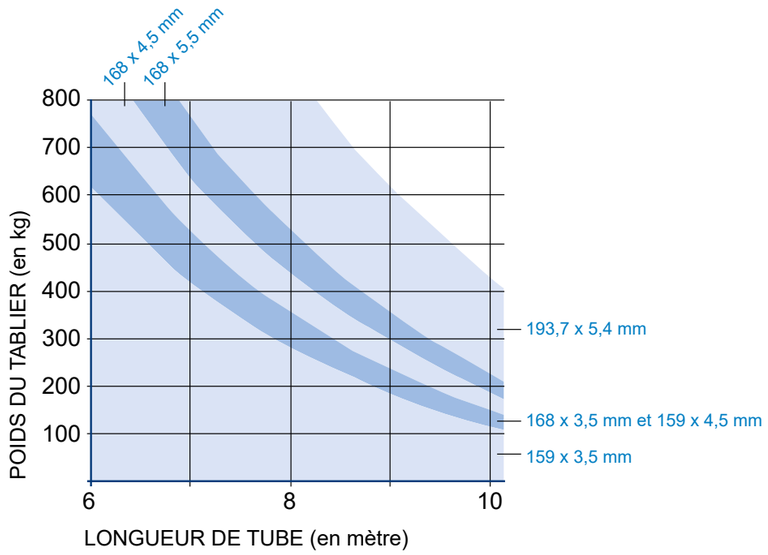

Abaques moteurs

Les abaques et limites d'utilisation de ce catalogue

... sont donnés à titre indicatif et varient en fonction des caractéristiques de chaque installation (notamment : type de tablier, frottements, conditions d'installation, variations de la tension d'alimentation, variations de couple dues à la cinématique de chaque grille et rideau et à la force de ses ressorts, ...). Ils ne sauraient en aucun cas engager la responsabilité du vendeur ou du fabricant.

Une attention particulière doit également être portée aux préconisations d'utilisation des tubes (consulter les abaques d'utilisation des profileurs). Chaque fabricant, de grilles et rideaux métalliques, devra donc effectuer des essais pour déterminer ses propres abaques. Pour tout cas particulier, nous consulter.

Le + SIMU

Sur simple demande, nous pouvons également réaliser pour vous des abaques personnalisés, répondant aux caractéristiques spécifiques de vos fermetures. Vous pouvez adresser vos demandes à **service@simu.com**



Moteurs monophasés - T5 / DMI 5 - T6 / DMI 6

Le tableau suivant exprime un poids de tablier levable (en kg), en fonction du type de tube d'enroulement, de la hauteur de la porte et du couple moteur :

Ø du tube	Hauteur de tablier	T5 / DMI 5		T6 / DMI 6	
		40 Nm	50 Nm	80 Nm	120 Nm
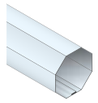 Octo 70	≤ 2,5 m	60 kg	75 kg	-	-
	3 m	54 kg	68 kg	-	-
	3,5 m	52 kg	61 kg	-	-
	4 m	42 kg	55 kg	100 kg	-
 Deprat 89	≤ 2,5 m	57 kg	71 kg	115 kg	-
	3 m	53 kg	66 kg	106 kg	-
	3,5 m	51 kg	64 kg	100 kg	-
	4 m	41 kg	58 kg	93 kg	-
 ZF 80	≤ 2,5 m	63 kg	79 kg	126 kg	-
	3 m	59 kg	74 kg	118 kg	-
	3,5 m	57 kg	71 kg	114 kg	-
	4 m	52 kg	65 kg	104 kg	-
 Ø 101,6 x 3,6 Ø 102 x 2	2 m	55 kg	69 kg	110 kg	165 kg
	2,5 m	49 kg	62 kg	100 kg	150 kg
	3 m	46 kg	58 kg	93 kg	139 kg
	3,5 m	45 kg	56 kg	90 kg	135 kg
	4 m	41 kg	51 kg	82 kg	122 kg
 Ø 108 x 3,6	2 m	-	-	104 kg	156 kg
	2,5 m	-	-	95 kg	140 kg
	3 m	-	-	87 kg	131 kg
	3,5 m	-	-	85 kg	125 kg
	4 m	-	-	77 kg	116 kg
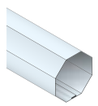 Octo 114	≤ 2,5 m	-	-	90 kg	135 kg
	3 m	-	-	83 kg	124 kg
	3,5 m	-	-	80 kg	120 kg
	4 m	-	-	73 kg	109 kg
 Ø 133 x 2,5 Ø 133 x 4	2 m	-	-	84 kg	126 kg
	2,5 m	-	-	75 kg	115 kg
	3 m	-	-	71 kg	106 kg
	3,5 m	-	-	70 kg	105 kg
	4 m	-	-	63 kg	94 kg

Moteurs monophasés - T8 / T8M - T8S / T8S DMI

Le tableau suivant exprime un poids de tablier levable (en kg), en fonction du type de tube d'enroulement, de la hauteur de la porte et du couple moteur :

Ø DU TUBE	HAUTEUR DE TABLIER	T8 / T8M - T8S / T8S DMI					
		150 Nm	200 Nm	250 Nm	300 Nm	350 Nm	450 Nm
 Ø 101,6 x 3,6 Ø 102 x 2	2 m	235 kg	314 kg	392 kg	441 kg	-	-
	2,5 m	229 kg	306 kg	382 kg	440 kg	-	-
	3 m	221 kg	294 kg	368 kg	440 kg	-	-
	3,5 m	215 kg	286 kg	358 kg	429 kg	-	-
	4 m	209 kg	278 kg	348 kg	418 kg	-	-
	4,5 m	203 kg	271 kg	338 kg	406 kg	-	-
	5 m	194 kg	259 kg	324 kg	388 kg	-	-
	5,5 m	185 kg	247 kg	309 kg	371 kg	-	-
	6 m	176 kg	235 kg	294 kg	353 kg	-	-
 Ø 108 x 3,6	2 m	222 kg	296 kg	370 kg	417 kg	519 kg	-
	2,5 m	217 kg	289 kg	361 kg	415 kg	506 kg	-
	3 m	208 kg	278 kg	347 kg	415 kg	486 kg	-
	3,5 m	203 kg	270 kg	338 kg	406 kg	473 kg	-
	4 m	197 kg	263 kg	329 kg	394 kg	460 kg	-
	4,5 m	192 kg	256 kg	319 kg	383 kg	447 kg	-
	5 m	183 kg	244 kg	306 kg	367 kg	428 kg	-
	5,5 m	175 kg	233 kg	292 kg	350 kg	408 kg	-
	6 m	167 kg	222 kg	278 kg	333 kg	389 kg	-
 Ø 127 x 3,25	2 m	189 kg	252 kg	315 kg	355 kg	441 kg	567 kg
	2,5 m	184 kg	246 kg	307 kg	355 kg	430 kg	553 kg
	3 m	177 kg	236 kg	295 kg	354 kg	413 kg	531 kg
	3,5 m	172 kg	230 kg	287 kg	345 kg	402 kg	517 kg
	4 m	168 kg	224 kg	280 kg	335 kg	391 kg	503 kg
	4,5 m	163 kg	217 kg	272 kg	326 kg	380 kg	489 kg
	5 m	156 kg	208 kg	260 kg	312 kg	364 kg	468 kg
	5,5 m	149 kg	198 kg	248 kg	298 kg	347 kg	446 kg
	6 m	142 kg	189 kg	236 kg	283 kg	331 kg	425 kg
 Ø 133 x 2,5 Ø 133 x 4	2 m	180 kg	241 kg	301 kg	340 kg	421 kg	541 kg
	2,5 m	176 kg	235 kg	293 kg	340 kg	411 kg	528 kg
	3 m	169 kg	226 kg	282 kg	338 kg	395 kg	508 kg
	3,5 m	165 kg	220 kg	274 kg	329 kg	384 kg	494 kg
	4 m	160 kg	214 kg	267 kg	320 kg	374 kg	480 kg
	4,5 m	156 kg	208 kg	259 kg	311 kg	363 kg	467 kg
	5 m	149 kg	198 kg	248 kg	298 kg	347 kg	447 kg
	5,5 m	142 kg	194 kg	237 kg	284 kg	332 kg	426 kg
	6 m	135 kg	180 kg	226 kg	271 kg	316 kg	406 kg

Ø DU TUBE	HAUTEUR DE TABLIER	T8 / T8M - T8s / T8s DMI					
		150 Nm	200 Nm	250 Nm	300 Nm	350 Nm	450 Nm
 Ø 139,7 x 3,6 Ø 139,7 x 3,2	2 m	172 kg	229 kg	286 kg	322 kg	401 kg	515 kg
	2,5 m	168 kg	223 kg	279 kg	320 kg	391 kg	503 kg
	3 m	161 kg	215 kg	268 kg	320 kg	376 kg	483 kg
	3,5 m	157 kg	209 kg	261 kg	314 kg	366 kg	470 kg
	4 m	152 kg	203 kg	254 kg	305 kg	356 kg	457 kg
	4,5 m	148 kg	198 kg	247 kg	296 kg	346 kg	445 kg
	5 m	142 kg	189 kg	236 kg	283 kg	331 kg	425 kg
	5,5 m	135 kg	180 kg	225 kg	271 kg	316 kg	406 kg
	6 m	129 kg	172 kg	215 kg	258 kg	301 kg	387 kg
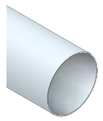 Ø 159 x 3,5 Ø 159 x 4,5	2 m	151 kg	201 kg	252 kg	283 kg	352 kg	453 kg
	2,5 m	147 kg	196 kg	245 kg	280 kg	343 kg	442 kg
	3 m	142 kg	189 kg	236 kg	280 kg	330 kg	425 kg
	3,5 m	138 kg	184 kg	230 kg	275 kg	321 kg	413 kg
	4 m	134 kg	179 kg	223 kg	268 kg	313 kg	402 kg
	4,5 m	130 kg	174 kg	217 kg	260 kg	304 kg	391 kg
	5 m	125 kg	166 kg	208 kg	249 kg	291 kg	374 kg
	5,5 m	119 kg	158 kg	198 kg	238 kg	277 kg	357 kg
	6 m	113 kg	151 kg	189 kg	226 kg	264 kg	340 kg
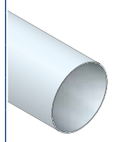 Ø 168 x 3,5 Ø 168 x 4,5	2 m	143 kg	190 kg	238 kg	268 kg	333 kg	429 kg
	2,5 m	139 kg	186 kg	232 kg	265 kg	325 kg	418 kg
	3 m	134 kg	179 kg	223 kg	265 kg	313 kg	402 kg
	3,5 m	130 kg	174 kg	217 kg	261 kg	304 kg	391 kg
	4 m	127 kg	169 kg	211 kg	254 kg	296 kg	380 kg
	4,5 m	123 kg	164 kg	205 kg	246 kg	288 kg	370 kg
	5 m	118 kg	157 kg	196 kg	236 kg	275 kg	354 kg
	5,5 m	113 kg	150 kg	188 kg	225 kg	263 kg	338 kg
	6 m	107 kg	143 kg	179 kg	214 kg	250 kg	321 kg
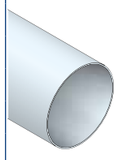 Ø 193,7 x 5,4	2 m	-	-	-	-	289 kg	372 kg
	2,5 m	-	-	-	-	282 kg	362 kg
	3 m	-	-	-	-	271 kg	348 kg
	3,5 m	-	-	-	-	264 kg	339 kg
	4 m	-	-	-	-	257 kg	330 kg
	4,5 m	-	-	-	-	249 kg	321 kg
	5 m	-	-	-	-	239 kg	307 kg
	5,5 m	-	-	-	-	228 kg	293 kg
	6 m	-	-	-	-	217 kg	279 kg

Moteurs triphasés - T9 / T9M

Le tableau suivant exprime un poids de tablier levable (en kg), en fonction du type de tube d'enroulement, de la hauteur de la porte et du couple moteur :

Ø DU TUBE	HAUTEUR DE TABLIER	T9 / T9M				
		300 Nm	400 Nm	500 Nm	600 Nm	800 Nm
 Ø 101,6 x 3,6 Ø 102 x 2	2 m	441 kg	-	-	-	-
	2,5 m	440 kg	-	-	-	-
	3 m	440 kg	-	-	-	-
	3,5 m	429 kg	-	-	-	-
	4 m	418 kg	-	-	-	-
	4,5 m	406 kg	-	-	-	-
	5 m	388 kg	-	-	-	-
	5,5 m	371 kg	-	-	-	-
	6 m	353 kg	-	-	-	-
 Ø 108 x 3,6	2 m	417 kg	-	-	-	-
	2,5 m	415 kg	-	-	-	-
	3 m	415 kg	-	-	-	-
	3,5 m	406 kg	-	-	-	-
	4 m	394 kg	-	-	-	-
	4,5 m	383 kg	-	-	-	-
	5 m	367 kg	-	-	-	-
	5,5 m	350 kg	-	-	-	-
	6 m	333 kg	-	-	-	-
 Ø 127 x 3,25	2 m	355 kg	504 kg	630 kg	-	-
	2,5 m	355 kg	491 kg	614 kg	-	-
	3 m	354 kg	472 kg	591 kg	-	-
	3,5 m	345 kg	460 kg	575 kg	-	-
	4 m	335 kg	447 kg	559 kg	-	-
	4,5 m	326 kg	435 kg	543 kg	-	-
	5 m	312 kg	416 kg	520 kg	-	-
	5,5 m	298 kg	397 kg	496 kg	-	-
	6 m	283 kg	378 kg	472 kg	-	-
 Ø 133 x 2,5 Ø 133 x 4	2 m	340 kg	481 kg	602 kg	722 kg	-
	2,5 m	340 kg	469 kg	586 kg	704 kg	-
	3 m	338 kg	451 kg	564 kg	677 kg	-
	3,5 m	329 kg	439 kg	549 kg	659 kg	-
	4 m	320 kg	427 kg	534 kg	641 kg	-
	4,5 m	311 kg	415 kg	519 kg	623 kg	-
	5 m	298 kg	397 kg	496 kg	595 kg	-
	5,5 m	284 kg	379 kg	474 kg	568 kg	-
	6 m	271 kg	361 kg	451 kg	541 kg	-

Ø DU TUBE	HAUTEUR DE TABLIER	T9 / T9M				
		300 Nm	400 Nm	500 Nm	600 Nm	800 Nm
 Ø 139,7 x 3,6 Ø 139,7 x 3,2	2 m	322 kg	458 kg	573 kg	687 kg	-
	2,5 m	320 kg	447 kg	558 kg	670 kg	-
	3 m	320 kg	429 kg	537 kg	644 kg	-
	3,5 m	314 kg	418 kg	523 kg	627 kg	-
	4 m	305 kg	407 kg	508 kg	610 kg	-
	4,5 m	296 kg	395 kg	494 kg	593 kg	-
	5 m	283 kg	378 kg	472 kg	567 kg	-
	5,5 m	271 kg	361 kg	451 kg	541 kg	-
	6 m	258 kg	344 kg	429 kg	515 kg	-
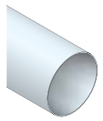 Ø 159 x 3,5 Ø 159 x 4,5	2 m	283 kg	403 kg	503 kg	604 kg	805 kg
	2,5 m	280 kg	392 kg	491 kg	589 kg	785 kg
	3 m	280 kg	377 kg	472 kg	566 kg	755 kg
	3,5 m	275 kg	367 kg	459 kg	551 kg	735 kg
	4 m	268 kg	357 kg	447 kg	536 kg	714 kg
	4,5 m	260 kg	347 kg	434 kg	521 kg	694 kg
	5 m	249 kg	332 kg	415 kg	498 kg	664 kg
	5,5 m	238 kg	317 kg	396 kg	475 kg	634 kg
	6 m	226 kg	302 kg	377 kg	453 kg	604 kg
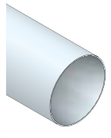 Ø 168 x 3,5 Ø 168 x 4,5	2 m	268 kg	381 kg	476 kg	571 kg	762 kg
	2,5 m	265 kg	371 kg	464 kg	557 kg	743 kg
	3 m	265 kg	357 kg	446 kg	536 kg	714 kg
	3,5 m	261 kg	348 kg	435 kg	521 kg	695 kg
	4 m	254 kg	338 kg	423 kg	507 kg	676 kg
	4,5 m	246 kg	329 kg	411 kg	493 kg	657 kg
	5 m	236 kg	314 kg	393 kg	471 kg	629 kg
	5,5 m	225 kg	300 kg	375 kg	450 kg	600 kg
	6 m	214 kg	286 kg	357 kg	429 kg	571 kg
 Ø 193,7 x 5,4	2 m	-	-	413 kg	496 kg	661 kg
	2,5 m	-	-	403 kg	483 kg	644 kg
	3 m	-	-	387 kg	465 kg	620 kg
	3,5 m	-	-	377 kg	452 kg	603 kg
	4 m	-	-	367 kg	440 kg	586 kg
	4,5 m	-	-	356 kg	427 kg	570 kg
	5 m	-	-	341 kg	409 kg	545 kg
	5,5 m	-	-	325 kg	390 kg	520 kg
	6 m	-	-	310 kg	372 kg	496 kg

Moteurs T5 & DMI5
filaires monophasés, Ø 50 mm

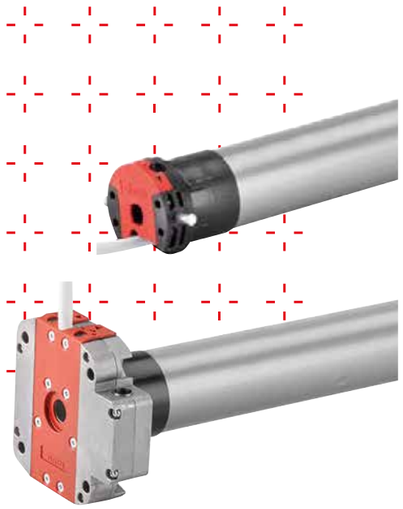

GAMME DE COUPLES DE 40 À 50 NM
...permettant de motoriser les portes jusqu'à 79 kg.

DISPONIBLE AVEC OU SANS SYSTÈME DE MANŒUVRE DE DÉPANNAGE MANUELLE INTÉGRÉ
...dans la tête du moteur.

MOTEURS COMPATIBLES
...avec le coffret de commande radio SD100 Hz, permettant de réaliser des installations sécurisées avec commande radio.

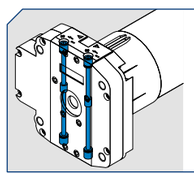

Les vis de réglage du système de fin de course sont positionnées de part et d'autre de la tête, et donc toujours accessibles, quelle que soit son orientation.

La gamme

ALIMENTATION 230V - 50 HZ

Désignation	Couple	Vitesse	Puissance	Intensité	Capacité fin de course	Poids	Référence
T5 - 40/12	40 Nm	12 tr/min.	240 W	1,1 A	28 Tours	2.73 kg	2000412
T5 - 50/12	50 Nm	12 tr/min.	240 W	1,1 A	28 Tours	2.75 kg	2000432
DMI 5 - 40/12	40 Nm	12 tr/min.	240 W	1,1 A	28 Tours	3.36 kg	2000756
DMI 5 - 50/12	50 Nm	12 tr/min.	240 W	1,1 A	28 Tours	3.37 kg	2000763

ALIMENTATION 220V - 60 HZ

Désignation	Couple	Vitesse	Puissance	Intensité	Capacité fin de course	Poids	Référence
T5 - 38/14	38 Nm	14 tr/min.	210 W	1 A	28 Tours	2.72 kg	2006161
DMI 5 - 38/14	38 Nm	14 tr/min.	210 W	1 A	28 Tours	3.35 kg	2006164

ALIMENTATION 120V - 60 HZ

Désignation	Couple	Vitesse	Puissance	Intensité	Capacité fin de course	Poids	Référence
T5 - 40/12	40 Nm	12 tr/min.	210 W	1,8 A	28 Tours	2.74 kg	2000652
T5 - 50/12	50 Nm	12 tr/min.	250 W	2,1 A	28 Tours	2.75 kg	2000653
DMI 5 - 40/12	40 Nm	12 tr/min.	210 W	1,8 A	28 Tours	3.48 kg	2000775
DMI 5 - 50/12	50 Nm	12 tr/min.	250 W	2,1 A	28 Tours	3.49 kg	2000776

Dimensions

UNE GARANTIE PRODUIT 5 ANS

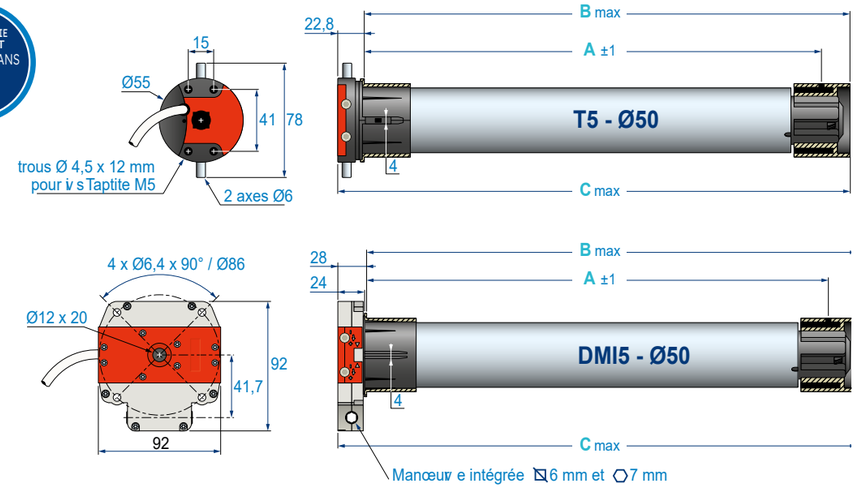

Désignation	Sans dépannage	Avec dépannage	Longueur A	Longueur B	Longueur C
T5	x		585 mm	598 mm	621 mm
DMI 5		x	576 mm	589 mm	617 mm
DMI 5 (120V)		x	646 mm	659 mm	687 mm

A : Cote de perçage des tubes
B : Encombrement moteur adapté dans le tube
C : Longueur totale du moteur adapté

Caractéristiques techniques

DÉLAI DE COUPURE THERMIQUE	4 minutes (230V) ou 2,25 minutes (220V) ou 5 minutes (120V)
RAPPORT DE RÉDUCTION	de la manœuvre de dépannage 27/1
INDICE DE PROTECTION	IP 44
CÂBLE D'ALIMENTATION 230 V	2,5 mètres (4 brins de 0,75 mm2, blanc H05 VVF) ou 0,7 m (4 brins de 0,75 mm2, noir H05 RRF) : ref nous consulter.
CÂBLE D'ALIMENTATION 220 V	2,5 mètres (4 brins de 0,75 mm2, blanc H05 VVF)
CÂBLE D'ALIMENTATION 120 V	2,5 mètres (4 brins AWG19, blanc 05 VVF)
COURONNE DE BASE	pour tube rond Ø50 x 1,5 mm
NBR DE CYCLES PAR JOUR	4 cycles non consécutifs

Commandes préconisées

Type de commande	Commande radio		Commande filaire à vue, par appui maintenu sans accessoires de sécurité
Mode de fonctionnement	Automatique ou séquentiel		Appui maintenu
Coffrets de commande	 Coffret SD100 Hz		Non nécessaire
Points de commande	 Boîtes à clé et boutons poussoirs	 Télécommandes, émetteurs radio et digicode	 Boîte à clé universelle ou inverseur rotatif filaire
Accessoires de sécurité	 Barre palpeuse, cellules de détection & feu de signalisation		Non nécessaire

Moteurs T6 & DMI6
filaires monophasés, Ø 60 mm

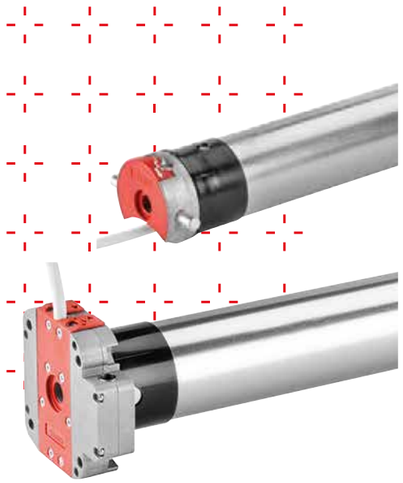

GAMME DE COUPLES DE 80 À 120 NM
...permettant de motoriser les portes jusqu'à 150 kg.

DISPONIBLE AVEC OU SANS SYSTÈME DE MANŒUVRE DE DÉPANNAGE MANUELLE INTÉGRÉ
...dans la tête du moteur.

MOTEURS COMPATIBLES
...avec le coffret de commande radio SD100 Hz, permettant de réaliser des installations sécurisées avec commande radio.

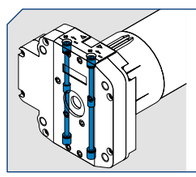

Les vis de réglage du système de fin de course sont positionnées de part et d'autre de la tête, et donc toujours accessibles, quelle que soit son orientation.

La gamme

ALIMENTATION 230V - 50 HZ

Désignation	Couple	Vitesse	Puissance	Intensité	Capacité fin de course	Poids	Référence
T6 - 80/12	80 Nm	12 tr/min.	290 W	1,25 A	23 Tours	4,64 kg	2000922
T6 - 120/12	120 Nm	12 tr/min.	400 W	1,8 A	23 Tours	5,17 kg	2000934
DMI 6 - 80/12	80 Nm	12 tr/min.	290 W	1,25 A	28 Tours	4,85 kg	2001007
DMI 6 - 120/12	120 Nm	12 tr/min.	400 W	1,8 A	28 Tours	5,38 kg	2001013

ALIMENTATION 220V - 60 HZ

Désignation	Couple	Vitesse	Puissance	Intensité	Capacité fin de course	Poids	Référence
T6 - 60/14	60 Nm	14 tr/min.	270 W	1,2 A	23 Tours	4,82 kg	2006165
DMI 6 - 80/14	80 Nm	14 tr/min.	350 W	1,6 A	28 Tours	5,25 kg	2006167
DMI 6 - 100/14	100 Nm	14 tr/min.	400 W	1,8 A	28 Tours	5,57 kg	2006168

ALIMENTATION 120V - 60 HZ

Désignation	Couple	Vitesse	Puissance	Intensité	Capacité fin de course	Poids	Référence
T6 - 80/14	80 Nm	14 tr/min.	390 W	3,4 A	23 Tours	4,97 kg	2000986
T6 - 100/14	100 Nm	14 tr/min.	430 W	3,8 A	23 Tours	5,31 kg	2000987
DMI 6 - 80/14	80 Nm	14 tr/min.	390 W	3,4 A	28 Tours	5,18 kg	2001042
DMI 6 - 100/14	100 Nm	14 tr/min.	430 W	3,8 A	28 Tours	5,54 kg	2001044

Dimensions

UNE GARANTIE PRODUIT 5 ANS

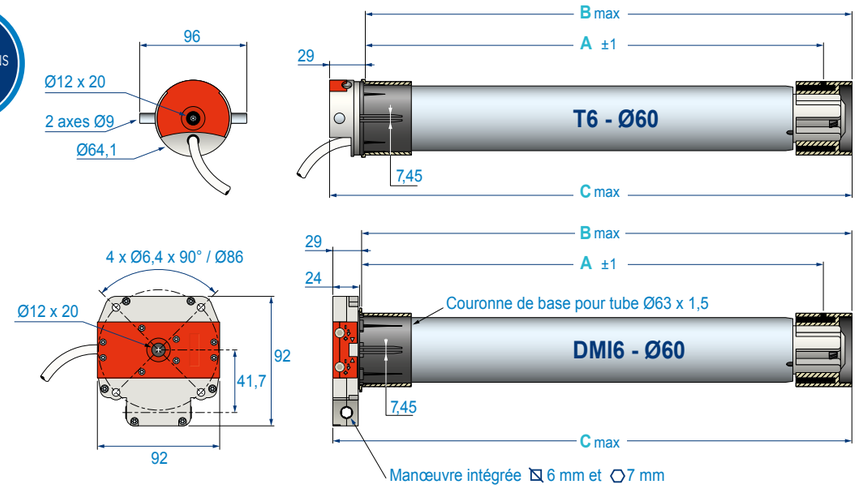

Désignation	Sans dépannage	Avec dépannage	Longueur A	Longueur B	Longueur C
T6	x		676 mm	689 mm	718 mm
T6 (220V)	x		662 mm	675 mm	704 mm
DMI 6		x	662 mm	675 mm	704 mm

A : Cote de perçage des tubes
B : Encombrement moteur adapté dans le tube
C : Longueur totale du moteur adapté

Caractéristiques techniques

DÉLAI DE COUPURE THERMIQUE	4 minutes (230V) ou 2,25 minutes (220V) ou 5 minutes (120V)
RAPPORT DE RÉDUCTION **DMI6**	de la manœuvre de dépannage : 55/1
INDICE DE PROTECTION	IP 44
CÂBLE D'ALIMENTATION 230 V	2,5 mètres (4 brins de 0,75 mm², blanc H05 VVF) ou 0,7 mètres (4 brins de 0,75 mm², noir H05 RRF) : ref nous consulter.
CÂBLE D'ALIMENTATION 220 V	2,5 mètres (4 brins de 0,75 mm², blanc H05 VVF)
CÂBLE D'ALIMENTATION 120 V	2,5 mètres (4 brins AWG19, blanc 05 VVF)
COURONNE DE BASE	pour tube rond Ø63 x 1,5 mm
NBR DE CYCLES PAR JOUR	4 cycles non consécutifs

Commandes préconisées

Type de commande	Commande radio		Commande filaire à vue, par appui maintenu sans accessoires de sécurité
Mode de fonctionnement	Automatique ou séquentiel		Appui maintenu
Coffrets de commande	 Coffret SD100 Hz		Non nécessaire
Points de commande	 Boîtes à clé et boutons poussoirs	 Télécommandes, émetteurs radio et digicode	 Boîte à clé universelle ou inverseur rotatif filaire
Accessoires de sécurité	 Barre palpeuse, cellules de détection & feu de signalisation		Non nécessaire

Accessoires pour montage sur consoles
avec moteurs T5, T6 et antichute

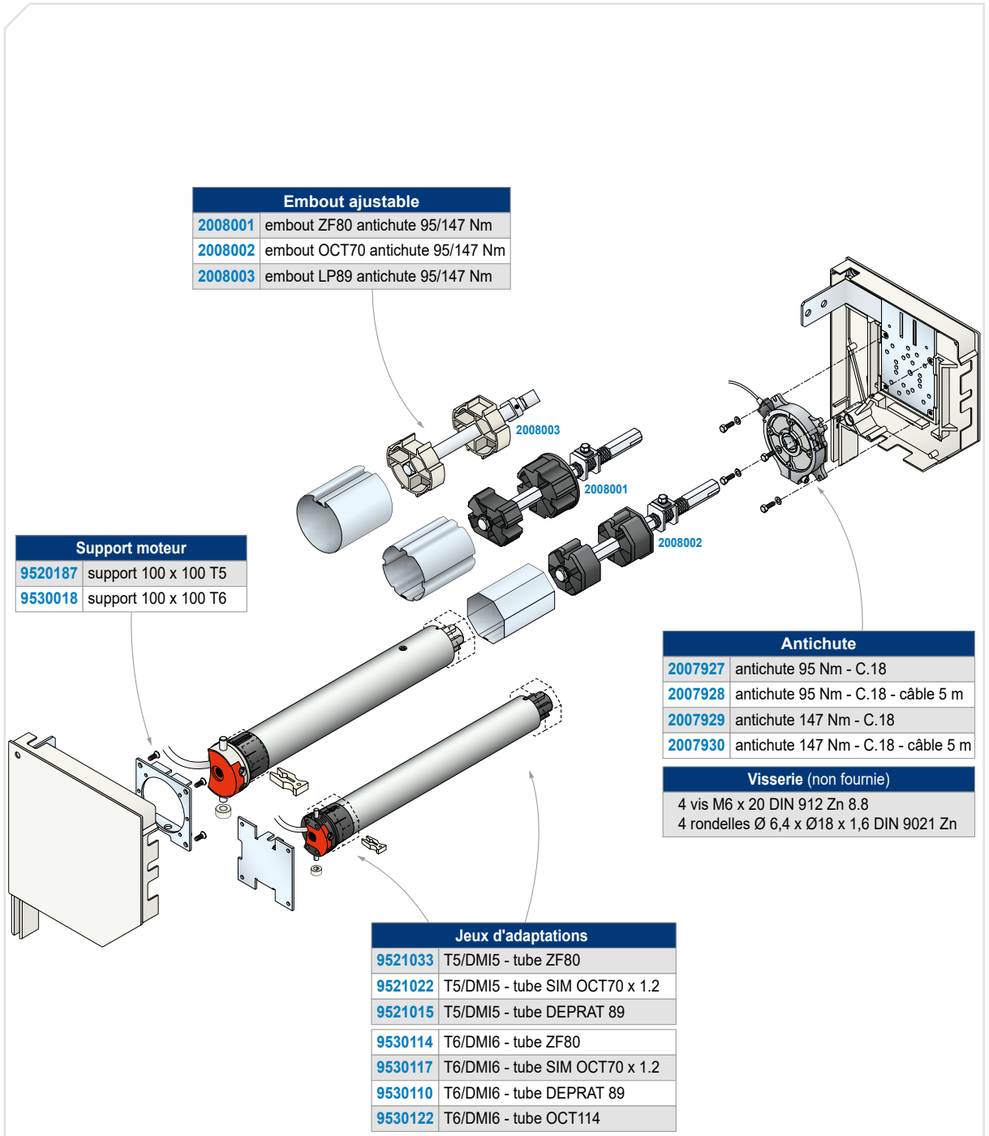

Embout ajustable	
2008001	embout ZF80 antichute 95/147 Nm
2008002	embout OCT70 antichute 95/147 Nm
2008003	embout LP89 antichute 95/147 Nm

Support moteur	
9520187	support 100 x 100 T5
9530018	support 100 x 100 T6

Antichute	
2007927	antichute 95 Nm - C.18
2007928	antichute 95 Nm - C.18 - câble 5 m
2007929	antichute 147 Nm - C.18
2007930	antichute 147 Nm - C.18 - câble 5 m

Visserie (non fournie)
4 vis M6 x 20 DIN 912 Zn 8.8 4 rondelles Ø 6,4 x Ø18 x 1,6 DIN 9021 Zn

Jeux d'adaptations	
9521033	T5/DMI5 - tube ZF80
9521022	T5/DMI5 - tube SIM OCT70 x 1.2
9521015	T5/DMI5 - tube DEPRAT 89
9530114	T6/DMI6 - tube ZF80
9530117	T6/DMI6 - tube SIM OCT70 x 1.2
9530110	T6/DMI6 - tube DEPRAT 89
9530122	T6/DMI6 - tube OCT114

Accessoires pour montage sur consoles
avec moteurs DMI5, DMI6 et antichute

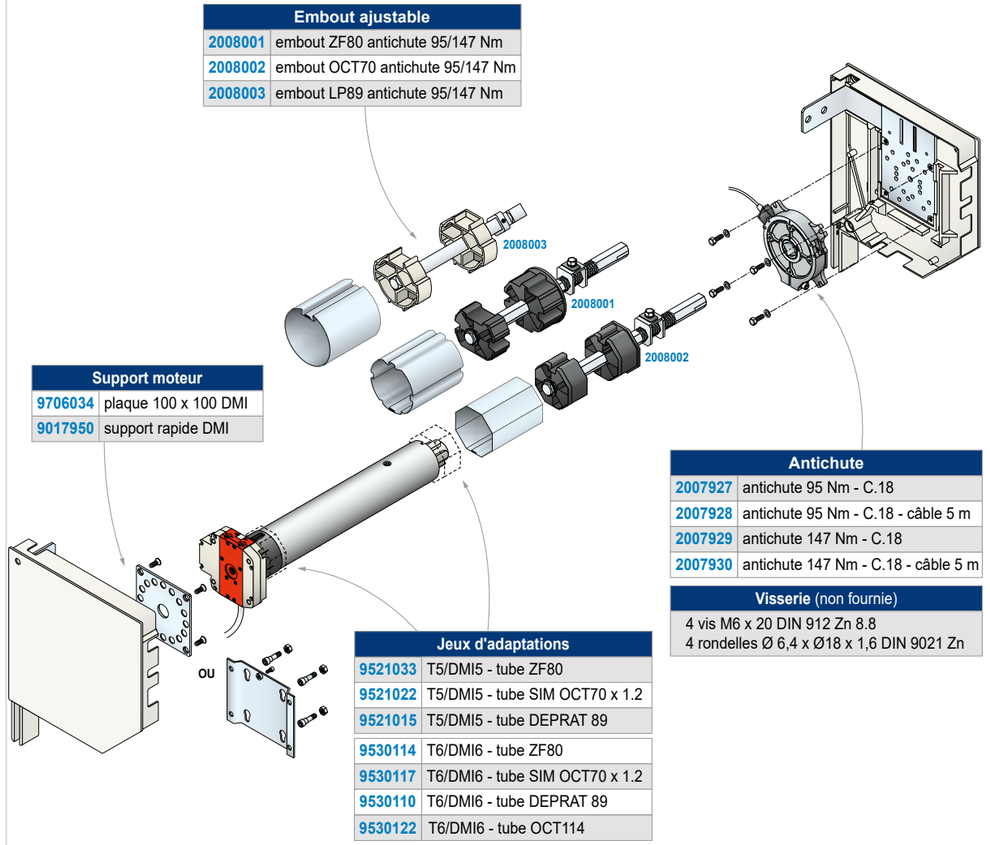

Embout ajustable	
2008001	embout ZF80 antichute 95/147 Nm
2008002	embout OCT70 antichute 95/147 Nm
2008003	embout LP89 antichute 95/147 Nm

Support moteur	
9706034	plaque 100 x 100 DMI
9017950	support rapide DMI

Antichute	
2007927	antichute 95 Nm - C.18
2007928	antichute 95 Nm - C.18 - câble 5 m
2007929	antichute 147 Nm - C.18
2007930	antichute 147 Nm - C.18 - câble 5 m

Visserie (non fournie)
4 vis M6 x 20 DIN 912 Zn 8.8 4 rondelles Ø 6,4 x Ø18 x 1,6 DIN 9021 Zn

Jeux d'adaptations	
9521033	T5/DMI5 - tube ZF80
9521022	T5/DMI5 - tube SIM OCT70 x 1.2
9521015	T5/DMI5 - tube DEPRAT 89
9530114	T6/DMI6 - tube ZF80
9530117	T6/DMI6 - tube SIM OCT70 x 1.2
9530110	T6/DMI6 - tube DEPRAT 89
9530122	T6/DMI6 - tube OCT114

Accessoires pour montage sur plaques
pour moteur T6 et antichute

Antichute	
2007927	antichute 95 Nm - C.18
2007928	antichute 95 Nm - C.18 - câble 5 m
2007929	antichute 147 Nm - C.18
2007930	antichute 147 Nm - C.18 - câble 5 m

Visserie (non fournie)
4 vis M6 x 20 DIN 912 Zn 8.8 4 écrous HU6 DIN 934 4 rondelles Ø 6,4 x Ø18 x 1,6 DIN 9021 Zn

Axe pour embouts		
2004841	axe antichute 95/147 Nm D.30 C.18	
Rondelles pour embouts		
Ø101.6 x 3.6	1781024	rondelle acier 30,5 x 93 x 4
Ø102 x 2	1781056	rondelle acier 30,5 x 97 x 4
Ø108 x 4	1781057	rondelle acier 30,5 x 99 x 4
Ø133 x 4	1781025	rondelle acier 30,5 x 124 x 4
Ø133 x 2.5	2003920	rondelle acier 30,5 x 127 x 4

Equerres murales (x2)	
9017172	cornières pour plaques 280 + vis
9017173	cornières pour plaques 330 + vis

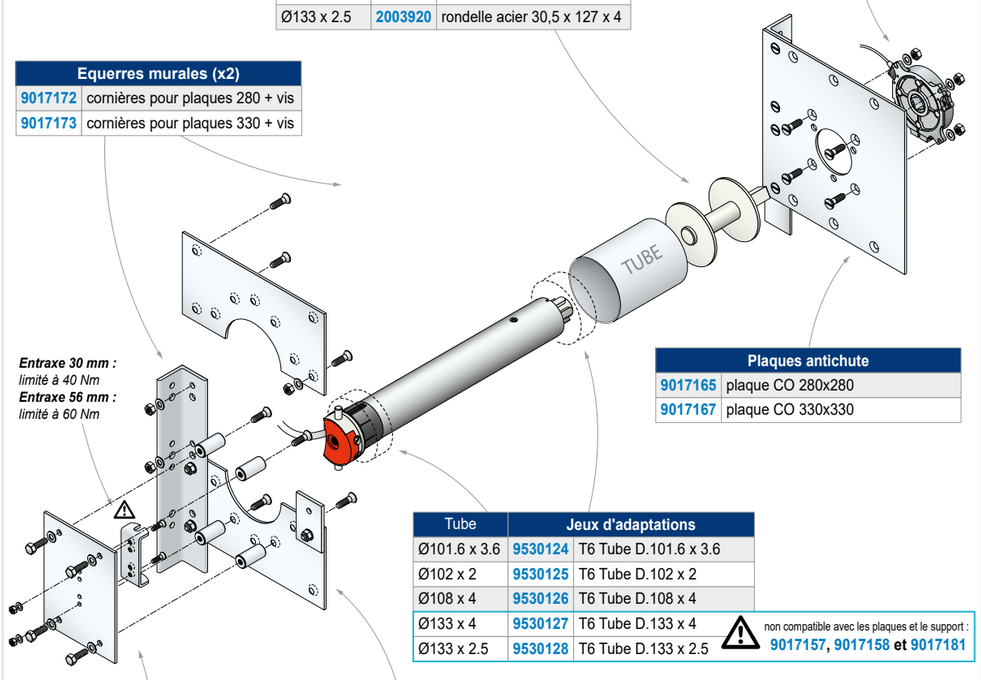

Plaques antichute	
9017165	plaque CO 280x280
9017167	plaque CO 330x330

Tube	Jeux d'adaptations	
Ø101.6 x 3.6	9530124	T6 Tube D.101.6 x 3.6
Ø102 x 2	9530125	T6 Tube D.102 x 2
Ø108 x 4	9530126	T6 Tube D.108 x 4
Ø133 x 4	9530127	T6 Tube D.133 x 4
Ø133 x 2.5	9530128	T6 Tube D.133 x 2.5

⚠ non compatible avec les plaques et le support : **9017157**, **9017158** et **9017181**

Support moteur	
9017181	kit étrier T6 pour plaques + vis

Plaques côté moteur	
9017157	plaque CM 280x280 T6 / T8 / T9 D.80
9017158	plaque CM 330x330 T6 / T8 / T9 D.80

Accessoires pour montage sur plaques
pour moteur DMI6 et antichute

Antichute	
2007927	antichute 95 Nm - C.18
2007928	antichute 95 Nm - C.18 - câble 5 m
2007929	antichute 147 Nm - C.18
2007930	antichute 147 Nm - C.18 - câble 5 m

Visserie (non fournie)
4 vis M6 x 20 DIN 912 Zn 8.8 4 écrous HU6 DIN 934 4 rondelles Ø 6,4 x Ø18 x 1,6 DIN 9021 Zn

Axe pour embouts		
2004841	axe antichute 95/147 Nm D.30 C.18	
Rondelles pour embouts		
Ø101.6 x 3.6	1781024	rondelle acier 30,5 x 93 x 4
Ø102 x 2	1781056	rondelle acier 30,5 x 97 x 4
Ø108 x 4	1781057	rondelle acier 30,5 x 99 x 4
Ø133 x 4	1781025	rondelle acier 30,5 x 124 x 4
Ø133 x 2.5	2003920	rondelle acier 30,5 x 127 x 4

Equerres murales (x2)	
9017172	cornières pour plaques 280 + vis
9017173	cornières pour plaques 330 + vis

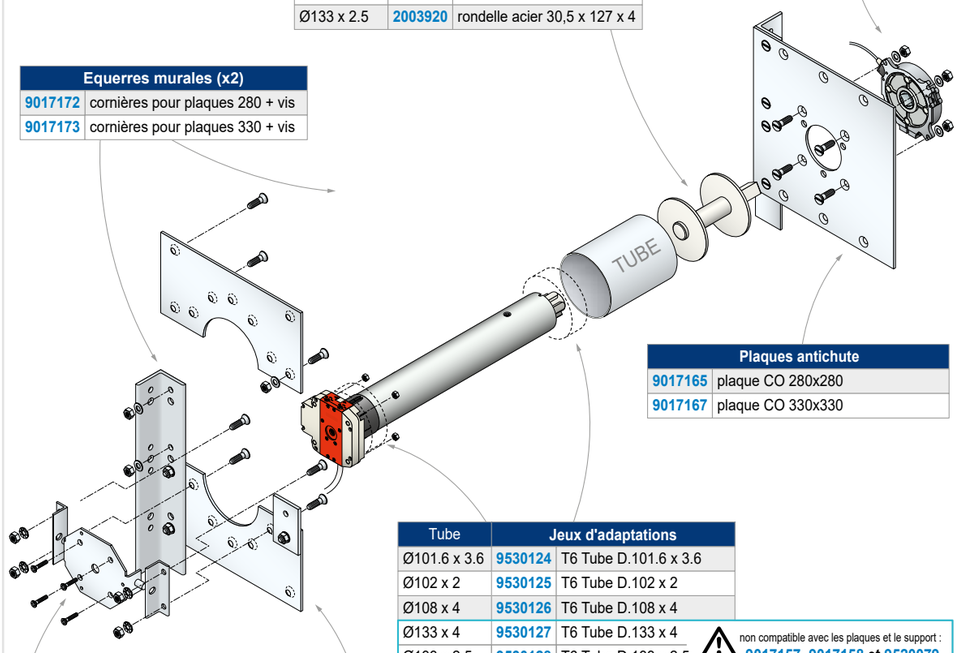

Plaques antichute	
9017165	plaque CO 280x280
9017167	plaque CO 330x330

Tube	Jeux d'adaptations	
Ø101.6 x 3.6	9530124	T6 Tube D.101.6 x 3.6
Ø102 x 2	9530125	T6 Tube D.102 x 2
Ø108 x 4	9530126	T6 Tube D.108 x 4
Ø133 x 4	9530127	T6 Tube D.133 x 4
Ø133 x 2.5	9530128	T6 Tube D.133 x 2.5

⚠ non compatible avec les plaques et le support : **9017157**, **9017158** et **9520079**

Ajouter le support **9019238** pour montage en D. 133 mm

Support moteur	
9520079	kit plaque DMI

Plaques côté moteur	
9017157	plaque CM 280x280 T6 / T8 / T9 D.80
9017158	plaque CM 330x330 T6 / T8 / T9 D.80

Moteurs T8S & T8S DMI
filaires monophasés, Ø 80 mm

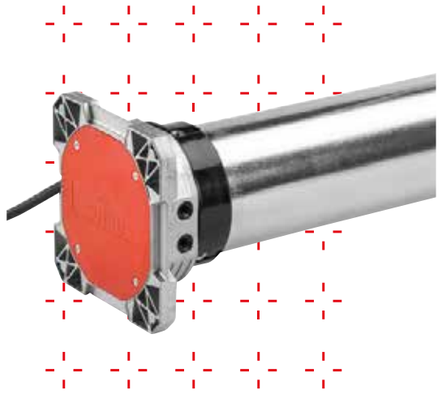

TÊTE MOTEUR ÉTROITE DE SEULEMENT 43MM D'ÉPAISSEUR AVEC OU SANS MANŒUVRE DE DÉPANNAGE INTÉGRÉE
...optimisée pour le montage entre-murs, avec poteau métallique de 50 mm et antichute côté opposé.

UNE GRANDE SOUPLESSE D'INSTALLATION
...la tête moteur de forme carrée, avec 4 positions de montage et son support orientable permettent un positionnement de la tête moteur sans aucune contrainte, s'adaptant à toutes les configurations.

MOTEURS COMPATIBLES
...avec le coffret de commande radio SD100 Hz, permettant de réaliser des installations sécurisées avec commande radio.

La gamme

ALIMENTATION 230V - 50HZ

Désignation	Couple	Puissance	Intensité	Vitesse	Capacité fin de course	Diamètre de base	Poids	Références	
								SANS FIN DE COURSE SÉCURITÉ	**AVEC** FIN DE COURSE SÉCURITÉ
T8S 150	150 Nm	500 W	2,2 A	8 Tr/min	17 Tours	94 mm	9,5 Kg	**2008290**	**2008276**
T8S 200	200 Nm	550 W	2,4 A	8 Tr/min	17 Tours	94 mm	11 Kg	**2008291**	**2008277**
T8S 250	250 Nm	710 W	3,2 A	8 Tr/min	17 Tours	94 mm	11,5 Kg	**2008292**	**2008278**
T8S 300	300 Nm	855 W	3,9 A	8 Tr/min	17 Tours	94 mm	12 Kg	-	**2008279**
T8S DMI 150	150 Nm	500 W	2,2 A	8 Tr/min	17 Tours	94 mm	11 Kg	**2008304**	**2008280**
T8S DMI 200	200 Nm	550 W	2,4 A	8 Tr/min	17 Tours	94 mm	12,5 Kg	**2008305**	**2008281**
T8S DMI 250	250 Nm	800 W	3,6 A	8 Tr/min	17 Tours	94 mm	13 Kg	**2008306**	**2008282**
T8S DMI 300	300 Nm	855 W	3,9 A	8 Tr/min	17 Tours	94 mm	13,5 Kg	**2008307**	**2008283**

ALIMENTATION 120V - 60HZ

Désignation	Couple	Puissance	Intensité	Vitesse	Capacité fin de course	Diamètre de base	Poids	Références
								AVEC FIN DE COURSE SÉCURITÉ
T8S 200	200 Nm	620 W	5,3 A	10 Tr/min	17 Tours	94 mm	11 Kg	**2008288**
T8S 280	280 Nm	820 W	6,9 A	10 Tr/min	17 Tours	94 mm	12 Kg	**2008289**
T8S DMI 200	200 Nm	620 W	5,3 A	10 Tr/min	17 Tours	94 mm	12,5 Kg	**2008302**
T8S DMI 280	280 Nm	820 W	6,9 A	10 Tr/min	17 Tours	94 mm	13,5 Kg	**2008303**

ALIMENTATION 220V - 60HZ

Désignation	Couple	Puissance	Intensité	Vitesse	Capacité fin de course	Diamètre de base	Poids	Références
								SANS FIN DE COURSE SÉCURITÉ
T8S 200	200 Nm	600 W	2,7 A	10 Tr/min	17 Tours	94 mm	11 Kg	**2008295**
T8S DMI 200	200 Nm	600 W	2,7 A	10 Tr/min	17 Tours	94 mm	12,5 Kg	**2008309**
T8S DMI 270	270 Nm	700 W	3,3 A	10 Tr/min	17 Tours	94 mm	12,5 Kg	**2009720**

Dimensions

UNE GARANTIE PRODUIT 5 ANS

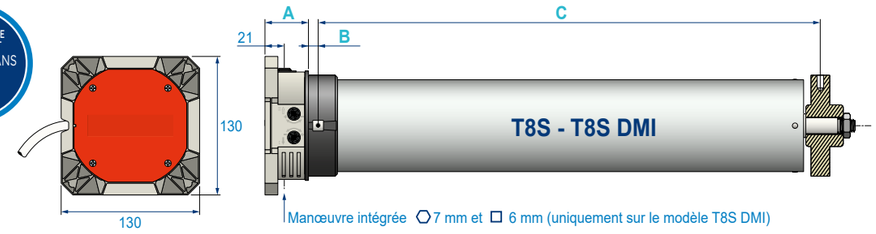

Désignation	Sans dépannage	Avec dépannage	Longueur A		Longueur B		Longueur C	
T8S	x		43 mm*	49 mm**	8 mm*	18 mm**	609 mm*	595 mm**
T8S DMI		x	43 mm*	49 mm**	8 mm*	18 mm**	659 mm*	645 mm**

* Longueur avec adaptation < 119 mm ** Longueur avec adaptation ≥ 119 mm

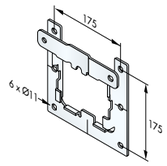

9018069 ou 9018070 ou 9018127

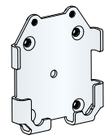

9019839 ou 9018370

Désignation	Référence	
	x1	x10
Support (entraxe 175 x 175 mm)	9018069 *	9018070 *
Support pour montage sur plaque (entraxe 175 x 175 mm)	9018127 *	-
Support compact à souder (entraxe 80 x 100 mm)	9019839 *	-
Support compact à visser (entraxe 80 x 100 mm)	9018370 *	-

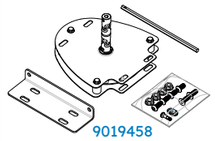

9019458

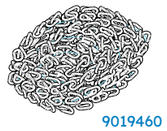

9019460

Désignation	Référence
	x1
Kit manoeuvre de dépannage à chaîne (sans chaîne)	9019458 *
Chaîne long. 10 mètres (long. ajustable)	9019460 *

* accessoires vendus séparément

Caractéristiques techniques

DÉLAI DE COUPURE THERMIQUE	4 minutes
RAPPORT DE RÉDUCTION **T8S DMI**	de la manœuvre de dépannage : 190/1
INDICE DE PROTECTION	IP 44
CÂBLE D'ALIMENTATION 230 V	2,5 mètres (4 brins de 0,75 mm2, noir H05 RRF)
CÂBLE D'ALIMENTATION 220 V	2,5 mètres (4 brins de 0,75 mm2, noir H05 RRF)
CÂBLE D'ALIMENTATION 120 V	0,7 mètres (4 brins AWG19, blanc 05 VVF)
NBR DE CYCLES PAR JOUR	10 cycles, non consécutifs

Commandes préconisées

Type de commande	Commande radio		Commande filaire à vue, par appui maintenu sans accessoires de sécurité
Mode de fonctionnement	Automatique ou séquentiel		Appui maintenu
Coffrets de commande	 Coffret SD100 Hz		Non nécessaire
Points de commande	 Boîtes à clé et boutons poussoirs	 Télécommandes, émetteurs radio et digicode	 Boîte à clé universelle ou inverseur rotatif filaire
Accessoires de sécurité	 Barre palpeuse, cellules de détection & feu de signalisation		Non nécessaire

Accessoires pour montage sur plaques
pour moteurs T8S, T8S DMI et antichute

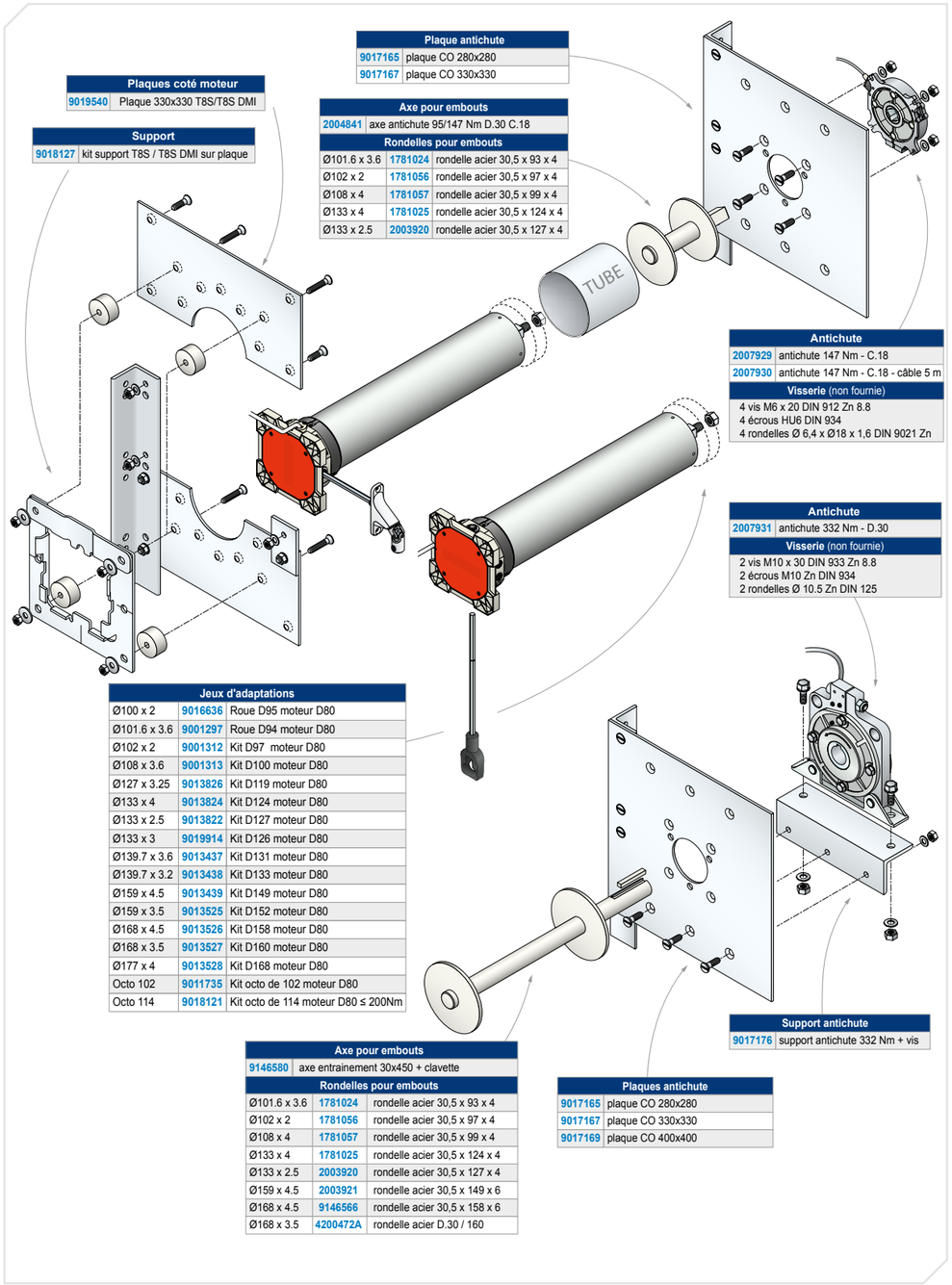

Plaques coté moteur	
9019540	Plaque 330x330 T8S/T8S DMI

Support	
9018127	kit support T8S / T8S DMI sur plaque

Plaque antichute	
9017165	plaque CO 280x280
9017167	plaque CO 330x330

Axe pour embouts	
2004841	axe antichute 95/147 Nm D.30 C.18

Rondelles pour embouts		
Ø101.6 x 3.6	1781024	rondelle acier 30,5 x 93 x 4
Ø102 x 2	1781056	rondelle acier 30,5 x 97 x 4
Ø108 x 4	1781057	rondelle acier 30,5 x 99 x 4
Ø133 x 4	1781025	rondelle acier 30,5 x 124 x 4
Ø133 x 2.5	2003920	rondelle acier 30,5 x 127 x 4

Antichute	
2007929	antichute 147 Nm - C.18
2007930	antichute 147 Nm - C.18 - câble 5 m

Visserie (non fournie)
4 vis M6 x 20 DIN 912 Zn 8.8 4 écrous HU6 DIN 934 4 rondelles Ø 6,4 x Ø18 x 1,6 DIN 9021 Zn

Antichute	
2007931	antichute 332 Nm - D.30

Visserie (non fournie)
2 vis M10 x 30 DIN 933 Zn 8.8 2 écrous M10 Zn DIN 934 2 rondelles Ø 10.5 Zn DIN 125

Support antichute	
9017176	support antichute 332 Nm + vis

Jeux d'adaptations		
Ø100 x 2	9016636	Roue D95 moteur D80
Ø101.6 x 3.6	9001297	Roue D94 moteur D80
Ø102 x 2	9001312	Kit D97 moteur D80
Ø108 x 3.6	9001313	Kit D100 moteur D80
Ø127 x 3.25	9013826	Kit D119 moteur D80
Ø133 x 4	9013824	Kit D124 moteur D80
Ø133 x 2.5	9013822	Kit D127 moteur D80
Ø133 x 3	9019914	Kit D126 moteur D80
Ø139.7 x 3.6	9013437	Kit D131 moteur D80
Ø139.7 x 3.2	9013438	Kit D133 moteur D80
Ø159 x 4.5	9013439	Kit D149 moteur D80
Ø159 x 3.5	9013525	Kit D152 moteur D80
Ø168 x 4.5	9013526	Kit D158 moteur D80
Ø168 x 3.5	9013527	Kit D160 moteur D80
Ø177 x 4	9013528	Kit D168 moteur D80
Octo 102	9011735	Kit octo de 102 moteur D80
Octo 114	9018121	Kit octo de 114 moteur D80 ≤ 200Nm

Axe pour embouts		
9146580	axe entrainement 30x450 + clavette	
Rondelles pour embouts		
Ø101.6 x 3.6	1781024	rondelle acier 30,5 x 93 x 4
Ø102 x 2	1781056	rondelle acier 30,5 x 97 x 4
Ø108 x 4	1781057	rondelle acier 30,5 x 99 x 4
Ø133 x 4	1781025	rondelle acier 30,5 x 124 x 4
Ø133 x 2.5	2003920	rondelle acier 30,5 x 127 x 4
Ø159 x 4.5	2003921	rondelle acier 30,5 x 149 x 6
Ø168 x 4.5	9146566	rondelle acier 30,5 x 158 x 6
Ø168 x 3.5	4200472A	rondelle acier D.30 / 160

Plaques antichute	
9017165	plaque CO 280x280
9017167	plaque CO 330x330
9017169	plaque CO 400x400

Accessoires pour montage entre-murs
sur plaques pour moteurs T8S, T8S DMI et antichute

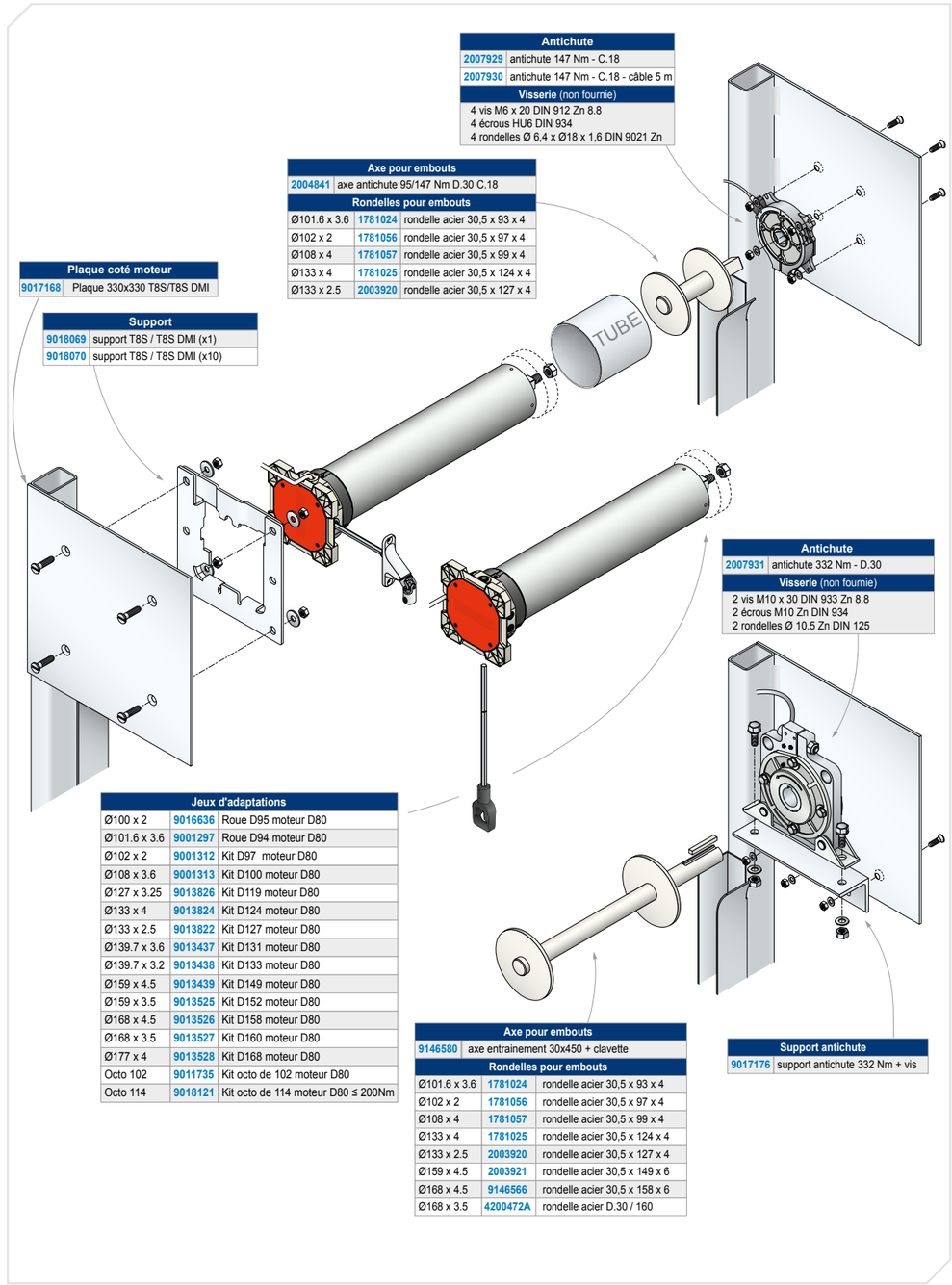

Plaque coté moteur	
9017168	Plaque 330x330 T8S/T8S DMI

Support	
9018069	support T8S / T8S DMI (x1)
9018070	support T8S / T8S DMI (x10)

Axe pour embouts		
2004841	axe antichute 95/147 Nm D.30 C.18	
Rondelles pour embouts		
Ø101.6 x 3.6	1781024	rondelle acier 30,5 x 93 x 4
Ø102 x 2	1781056	rondelle acier 30,5 x 97 x 4
Ø108 x 4	1781057	rondelle acier 30,5 x 99 x 4
Ø133 x 4	1781025	rondelle acier 30,5 x 124 x 4
Ø133 x 2.5	2003920	rondelle acier 30,5 x 127 x 4

Antichute	
2007929	antichute 147 Nm - C.18
2007930	antichute 147 Nm - C.18 - câble 5 m

Visserie (non fournie)
4 vis M6 x 20 DIN 912 Zn 8.8 4 écrous HU6 DIN 934 4 rondelles Ø 6,4 x Ø18 x 1,6 DIN 9021 Zn

Antichute	
2007931	antichute 332 Nm - D.30

Visserie (non fournie)
2 vis M10 x 30 DIN 933 Zn 8.8 2 écrous M10 Zn DIN 934 2 rondelles Ø 10.5 Zn DIN 125

Support antichute	
9017176	support antichute 332 Nm + vis

Jeux d'adaptations		
Ø100 x 2	9016636	Roue D95 moteur D80
Ø101.6 x 3.6	9001297	Roue D94 moteur D80
Ø102 x 2	9001312	Kit D97 moteur D80
Ø108 x 3.6	9001313	Kit D100 moteur D80
Ø127 x 3.25	9013826	Kit D119 moteur D80
Ø133 x 4	9013824	Kit D124 moteur D80
Ø133 x 2.5	9013822	Kit D127 moteur D80
Ø139.7 x 3.6	9013437	Kit D131 moteur D80
Ø139.7 x 3.2	9013438	Kit D133 moteur D80
Ø159 x 4.5	9013439	Kit D149 moteur D80
Ø159 x 3.5	9013525	Kit D152 moteur D80
Ø168 x 4.5	9013526	Kit D158 moteur D80
Ø168 x 3.5	9013527	Kit D160 moteur D80
Ø177 x 4	9013528	Kit D168 moteur D80
Octo 102	9011735	Kit octo de 102 moteur D80
Octo 114	9018121	Kit octo de 114 moteur D80 ≤ 200Nm

Axe pour embouts		
9146580	axe entrainement 30x450 + clavette	
Rondelles pour embouts		
Ø101.6 x 3.6	1781024	rondelle acier 30,5 x 93 x 4
Ø102 x 2	1781056	rondelle acier 30,5 x 97 x 4
Ø108 x 4	1781057	rondelle acier 30,5 x 99 x 4
Ø133 x 4	1781025	rondelle acier 30,5 x 124 x 4
Ø133 x 2.5	2003920	rondelle acier 30,5 x 127 x 4
Ø159 x 4.5	2003921	rondelle acier 30,5 x 149 x 6
Ø168 x 4.5	9146566	rondelle acier 30,5 x 158 x 6
Ø168 x 3.5	4200472A	rondelle acier D.30 / 160

Moteurs T8 & T8M
filaires monophasés

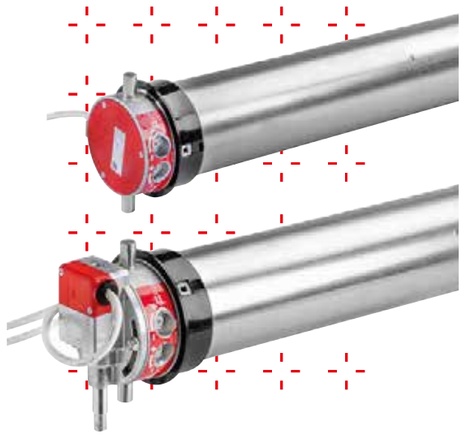

LA PLUS LARGE GAMME DE COUPLES DE 150 À 450 NM,
...en courant monophasé.

MOTEURS COMPATIBLES
...avec le coffret de commande radio SD100 Hz, permettant de réaliser des installations sécurisées avec commande radio.

DISPONIBLE EN VERSION T8M
...avec manœuvre de dépannage manuelle intégrée, orientable de 45°.

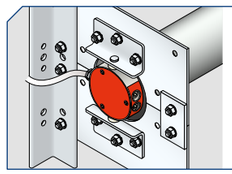

Le système de fixation du moteur à oreille, spécificité SIMU, garantit un maintien de l'installation robuste et durable.

La gamme

ALIMENTATION 230V - 50 HZ

Désignation	Couple	Vitesse	Puissance	Intensité	Capacité fin de course	Diamètre de base	Poids	Référence sans FdC sécu	Référence avec FdC sécu
T815	150 Nm	8 tr/min.	500 W	2,2 A	17 tours	94 mm	11 kg	2007851	2004502
T825	250 Nm	8 tr/min.	680 W	3,2 A	17 tours	94 mm	12,6 kg	-	2004504
T825	250 Nm	8 tr/min.	680 W	3,2 A	21 tours	94 mm	12,6 kg	-	2004252
T830	300 Nm	8 tr/min.	855 W	3,9 A	17 tours	94 mm	12,6 kg	-	2007989
T835	350 Nm	8 tr/min.	990 W	4,4 A	15 tours	124 mm	18,7 kg	2007855	2006236
T845	450 Nm	8 tr/min.	1200 W	5,3 A	15 tours	124 mm	19,8 kg	2007857	2006237
T815 M	150 Nm	8 tr/min.	500 W	2,2 A	17 tours	94 mm	12 kg	2007852	2004503
T825 M	250 Nm	8 tr/min.	680 W	3,2 A	17 tours	94 mm	14 kg	2007854	2004505
T825 M	250 Nm	8 tr/min.	680 W	3,2 A	21 tours	94 mm	14 kg	-	2007406
T830 M	300 Nm	8 tr/min.	855 W	3,9 A	17 tours	94 mm	13,3 kg	2007992	2007990
T835 M	350 Nm	8 tr/min.	990 W	4,4 A	15 tours	124 mm	19,6 kg	2007856	2006242
T845 M	450 Nm	8 tr/min.	1200 W	5,3 A	15 tours	124 mm	20,7 kg	2007858	2006243

Conditionnement x10 sur demande.

ALIMENTATION 220V - 60 HZ

Désignation	Couple	Vitesse	Puissance	Intensité	Capacité fin de course	Diamètre de base	Poids	Référence avec FdC sécu
T845	450 Nm	10 tr/min.	1200 W	5,5 A	15 tours	124 mm	20,7 kg	2006435
T845 M	450 Nm	10 tr/min.	1200 W	5,5 A	15 tours	124 mm	21,6 kg	2006680

ALIMENTATION 120V - 60 HZ

Désignation	Couple	Vitesse	Puissance	Intensité	Capacité fin de course	Diamètre de base	Poids	Référence sans FdC sécu
T820	200 Nm	10 tr/min.	620 W	5,3 A	17 tours	94 mm	12,6 kg	2004248
T820 M	200 Nm	10 tr/min.	620 W	5,3 A	17 tours	94 mm	13,4 kg	2004249

Dimensions

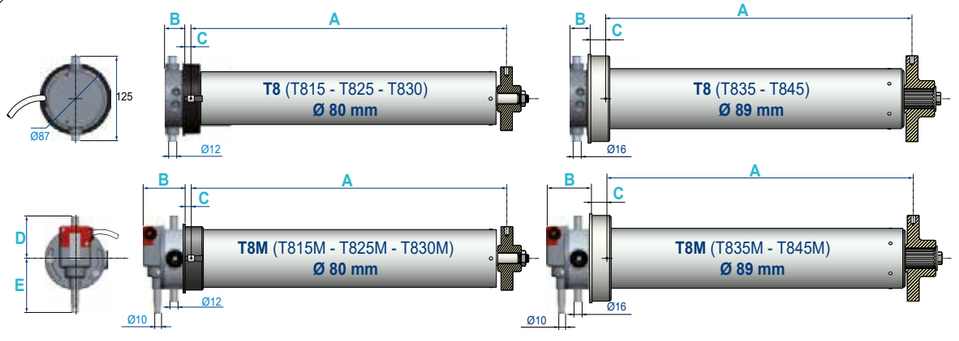

UNE GARANTIE PRODUIT 5 ANS

Désignation	Longueur D	Longueur E	Longueur A		Longueur B		Longueur C	
T815 T825 T830	-	-	609 mm*	595 mm**	32 mm*	38 mm**	8 mm*	18 mm**
T835 T845	-	-	654 mm		35 mm		18 mm	
T825M T825M T830M	62	82	609 mm*	595 mm**	64 mm*	69 mm**	8 mm*	18 mm**
T835M T845M	77	87	654 mm		85 mm		18 mm	

* Longueur avec adaptation < 119 mm ** Longueur avec adaptation ≥ 119 mm

Caractéristiques techniques

DÉLAI DE COUPURE THERMIQUE	4 minutes
RAPPORT DE RÉDUCTION **T8M**	de la manœuvre de dépannage : 216/1
INDICE DE PROTECTION	IP 44
CÂBLE D'ALIMENTATION 230 V	0,7 mètres (4 brins de 0,75 mm², blanc H05 VVF)
CÂBLE D'ALIMENTATION 220 V	0,7 mètres (4 brins de 0,75 mm², blanc H05 VVF)
CÂBLE D'ALIMENTATION 120 V	0,7 mètres (4 brins AWG19, blanc 05 VVF)
NBR DE CYCLES PAR JOUR	10 cycles, non consécutifs

Commandes préconisées

Type de commande	Commande radio		Commande filaire à vue, par appui maintenu sans accessoires de sécurité
Mode de fonctionnement	Automatique ou séquentiel		Appui maintenu
Coffrets de commande	 Coffret SD100 Hz		Non nécessaire
Points de commande	 Boîtes à clé et boutons poussoirs	 Télécommandes, émetteurs radio et digicode	 Boîte à clé universelle ou inverseur rotatif filaire
Accessoires de sécurité	 Barre palpeuse, cellules de détection & feu de signalisation		Non nécessaire

Moteurs T9 & T9M
filaires triphasés



LA GAMME DE COUPLES LA PLUS PUISSANTE DE 300 À 800 NM, en courant triphasé.

LE T9 (800 NM) EST LE MEILLEUR COMPROMIS DU MARCHÉ offrant à la fois un encombrement réduit et une capacité de levage importante (jusqu'à 800kg).

DISPONIBLE EN VERSION T9M avec manœuvre de dépannage manuelle intégrée, orientable à 45°

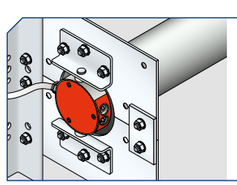

Le système de fixation du moteur à oreille, spécificité SIMU, garantit un maintien de l'installation robuste et durable.

La gamme

ALIMENTATION 230V/400V - 50 HZ

Désignation	Couple	Vitesse	Puissance	Intensité		Capacité fin de course	Diamètre de base	Poids	Référence
				3 x 230V~ 50Hz	3 x 400V~ 50Hz				
T930	300 Nm	8 tr/min.	610 W	2 A	1,2 A	17 tours	94 mm	11,7 kg	2006761
T940	400 Nm	8 tr/min.	750 W	2,6 A	1,5 A	15 tours	124 mm	18,7 kg	2006790
T950	500 Nm	9 tr/min.	830 W	2,9 A	1,7 A	15 tours	124 mm	25,5 kg	2006791
T960	600 Nm	9 tr/min.	920 W	3 A	1,8 A	15 tours	124 mm	25,5 kg	2006792
T980	800 Nm	9 tr/min.	1250 W	4 A	2,3 A	15 tours	124 mm	27,4 kg	2006793
T930M	300 Nm	8 tr/min.	610 W	2 A	1,2 A	17 tours	94 mm	12,5 kg	2006762
T940M	400 Nm	8 tr/min.	750 W	2,6 A	1,5 A	15 tours	124 mm	19,6 kg	2006794
T950M	500 Nm	9 tr/min.	830 W	2,9 A	1,7 A	15 tours	124 mm	26,4 kg	2006795
T960M	600 Nm	9 tr/min.	920 W	3 A	1,8 A	15 tours	124 mm	26,4 kg	2006796
T980M	800 Nm	9 tr/min.	1250 W	4 A	2,3 A	15 tours	124 mm	28,3 kg	2006797

ALIMENTATION 220V - 60 HZ

Désignation	Couple	Vitesse	Puissance	Intensité	Capacité fin de course	Diamètre de base	Poids	Référence
T925M	250Nm	8 tr/min.	700 W	1,9 A	17 tours	94 mm	17 kg	2009727
T940M	400 Nm	10 tr/min.	750 W	2,6 A	15 tours	124 mm	25 kg	2009340
T960M	600 Nm	10 tr/min.	1300 W	3,4 A	15 tours	124 mm	33 kg	2009728
T960 R M	600 Nm	10 tr/min.	1300 W	3,4 A	15 tours	158 mm	33 kg	2009729

Dimensions

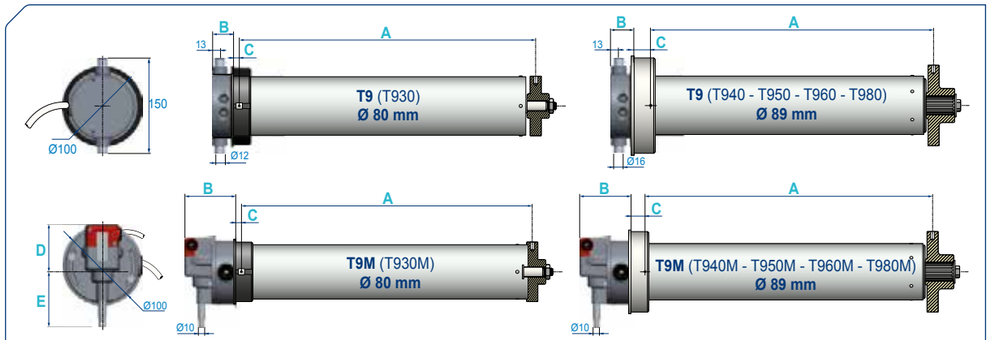

UNE GARANTIE PRODUIT 5 ANS

Désignation	Longueur D	Longueur E	Longueur A		Longueur B		Longueur C	
T930	-	-	609 mm*	595 mm**	32 mm*	38 mm**	8 mm*	18 mm**
T940 - T950 - T960	-	-	654 mm		35 mm		18 mm	
T980	-	-	656 mm		36 mm***	40 mm***	18 mm***	15 mm****
T930M	62 mm	82 mm	609 mm*	595 mm**	64 mm*	69 mm**	8 mm*	18 mm**
T940M - T950M - T960M	77 mm	87 mm	654 mm		85 mm		18 mm	
T980M	77 mm	87 mm	656 mm		79 mm***	83 mm***	18 mm***	15 mm****

* Longueur avec adaptation < 119 mm ** Longueur avec adaptation ≥ 119 mm

*** Longueur avec adaptation < 168 mm **** Longueur avec adaptation = 168 mm

Caractéristiques techniques

DÉLAI DE COUPURE THERMIQUE	20 minutes
RAPPORT DE RÉDUCTION T9M	de la manœuvre de dépannage : 216/1
INDICE DE PROTECTION	IP 44
CÂBLE MOTEUR	1 mètre
NBR DE CYCLES PAR JOUR	30 cycles non consécutifs

Commandes préconisées

Type de commande	Commande radio	Commande filaire avec accessoires de sécurité	Commande à vue, par appui maintenu sans accessoire de sécurité
Mode de fonctionnement	Automatique ou séquentiel	3 boutons ou automatique	Appui maintenu
Coffrets de commande	 Coffret SD510 + récepteur standard HZ/RTS	 Coffret SD510	 Coffret SD350
Points de commande	 Boîte à clé ou inverseur filaire  Télécommandes & émetteurs radio	 Boîte à clé ou inverseur filaire	 Boîte à clé ou inverseur filaire
Accessoires de sécurité	 Barre palpeuse, cellules de détection & feu de signalisation		Non nécessaire

Accessoires pour montage sur plaques
pour moteur T8 (815) et antichute

Axe pour embouts	
2004841	axe antichute 95/147 Nm D.30 C.18

Rondelles pour embouts		
Ø101.6 x 3.6	1781024	rondelle acier 30,5 x 93 x 4
Ø102 x 2	1781056	rondelle acier 30,5 x 97 x 4
Ø108 x 4	1781057	rondelle acier 30,5 x 99 x 4
Ø133 x 4	1781025	rondelle acier 30,5 x 124 x 4
Ø133 x 2.5	2003920	rondelle acier 30,5 x 127 x 4

Antichute	
2007929	antichute 147 Nm - C.18
2007930	antichute 147 Nm - C.18 - câble 5 m

Visserie (non fournie)
4 vis M6 x 20 DIN 912 Zn 8.8 4 écrous HU6 DIN 934 4 rondelles Ø 6,4 x Ø18 x 1,6 DIN 9021 Zn

Equerres murales (x2)	
9017172	cornières pour plaques 280 + vis
9017173	cornières pour plaques 330 + vis

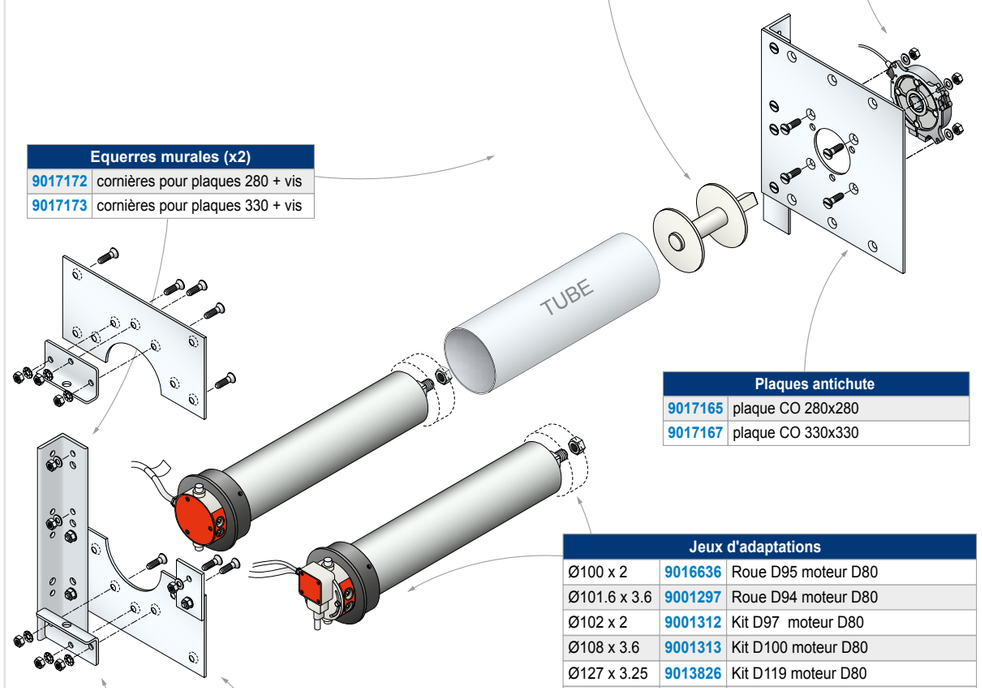

Plaques antichute	
9017165	plaque CO 280x280
9017167	plaque CO 330x330

Jeux d'adaptations		
Ø100 x 2	9016636	Roue D95 moteur D80
Ø101.6 x 3.6	9001297	Roue D94 moteur D80
Ø102 x 2	9001312	Kit D97 moteur D80
Ø108 x 3.6	9001313	Kit D100 moteur D80
Ø127 x 3.25	9013826	Kit D119 moteur D80
Ø133 x 4	9013824	Kit D124 moteur D80
Ø133 x 2.5	9013822	Kit D127 moteur D80
Ø139.7 x 3.6	9013437	Kit D131 moteur D80
Ø139.7 x 3.2	9013438	Kit D133 moteur D80
Ø159 x 4.5	9013439	Kit D149 moteur D80
Ø159 x 3.5	9013525	Kit D152 moteur D80
Ø168 x 4.5	9013526	Kit D158 moteur D80
Ø168 x 3.5	9013527	Kit D160 moteur D80
Ø177 x 4	9013528	Kit D168 moteur D80
Octo 102	9011735	Kit octo de 102 moteur D80
Octo 114	9018121	Kit octo de 114 moteur D80 ≤ 200Nm

Plaques côté moteur	
9017157	plaque CM 280x280 T6 / T8 / T9 D.80
9017158	plaque CM 330x330 T6 / T8 / T9 D.80

Support moteur	
9001413	kit cornières T8/T9 D.80
9015134	kit cornières T8/T9 D.80 avec oblong

Accessoires pour montage sur plaques
pour moteurs T8 (815,820,825,830) et T9 (930) et antichute

Axe pour embouts	
9146580	axe entrainement 30x450 + clavette

Rondelles pour embouts		
Ø101.6 x 3.6	1781024	rondelle acier 30,5 x 93 x 4
Ø102 x 2	1781056	rondelle acier 30,5 x 97 x 4
Ø108 x 4	1781057	rondelle acier 30,5 x 99 x 4
Ø133 x 4	1781025	rondelle acier 30,5 x 124 x 4
Ø133 x 2.5	2003920	rondelle acier 30,5 x 127 x 4
Ø159 x 4.5	2003921	rondelle acier 30,5 x 149 x 6
Ø168 x 4.5	9146566	rondelle acier 30,5 x 158 x 6
Ø168 x 3.5	4200472A	rondelle acier D.30 / 160

Antichute	
2007931	antichute 332 Nm - D.30

Visserie (non fournie)
2 vis M10 x 30 DIN 933 Zn 8.8 2 écrous M10 Zn DIN 934 2 rondelles Ø 10.5 Zn DIN 125

Equerres murales (x2)	
9017172	cornières pour plaques 280 + vis
9017173	cornières pour plaques 330 + vis
9017174	cornières pour plaques 400 + vis

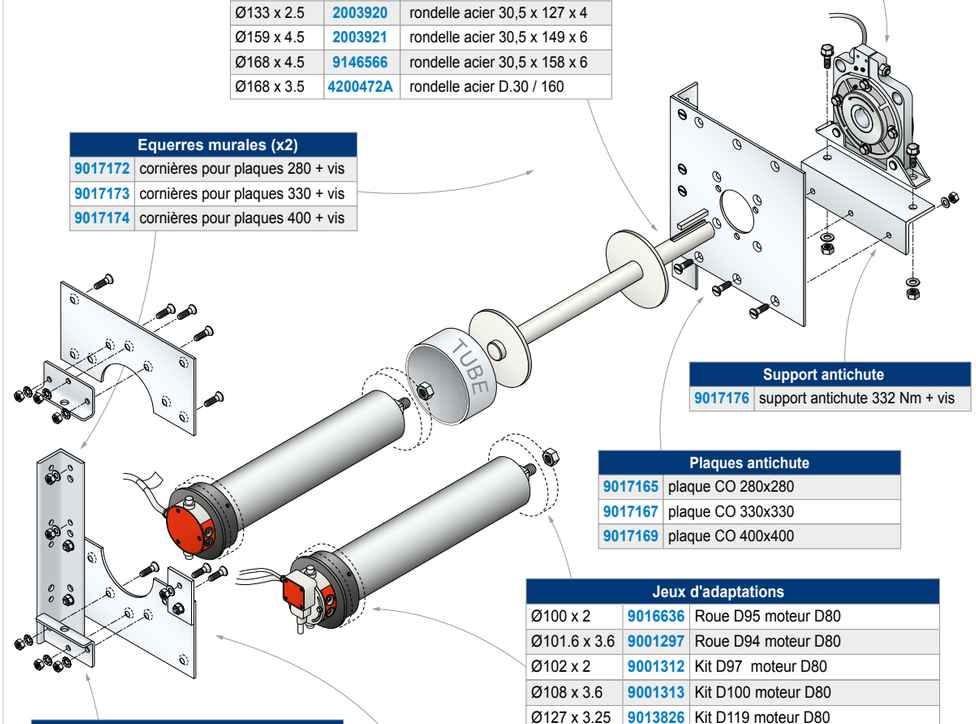

Support antichute	
9017176	support antichute 332 Nm + vis

Plaques antichute	
9017165	plaque CO 280x280
9017167	plaque CO 330x330
9017169	plaque CO 400x400

Jeux d'adaptations		
Ø100 x 2	9016636	Roue D95 moteur D80
Ø101.6 x 3.6	9001297	Roue D94 moteur D80
Ø102 x 2	9001312	Kit D97 moteur D80
Ø108 x 3.6	9001313	Kit D100 moteur D80
Ø127 x 3.25	9013826	Kit D119 moteur D80
Ø133 x 4	9013824	Kit D124 moteur D80
Ø133 x 2.5	9013822	Kit D127 moteur D80
Ø139.7 x 3.6	9013437	Kit D131 moteur D80
Ø139.7 x 3.2	9013438	Kit D133 moteur D80
Ø159 x 4.5	9013439	Kit D149 moteur D80
Ø159 x 3.5	9013525	Kit D152 moteur D80
Ø168 x 4.5	9013526	Kit D158 moteur D80
Ø168 x 3.5	9013527	Kit D160 moteur D80
Ø177 x 4	9013528	Kit D168 moteur D80
Octo 102	9011735	Kit octo de 102 moteur D80
Octo 114	9018121	Kit octo de 114 moteur D80 ≤ 200Nm

Support moteur	
9001413	kit cornières T8/T9 D.80
9015134	kit cornières T8/T9 D.80 avec oblong

Plaques côté moteur	
9017157	plaque CM 280x280 T6 / T8 / T9 D.80
9017158	plaque CM 330x330 T6 / T8 / T9 D.80
9017161	plaque CM 400x400 T8 / T9 D.80

Accessoires pour montage sur plaques
pour moteurs T8 (835,845) et T9 (940,950,960) et antichute

Axe pour embouts	
9146580	axe entrainement 30x450 + clavette

Rondelles	
Tube	Références
Ø133 x 4	1781025
Ø133 x 2.5	2003920
Ø159 x 4.5	2003921
Ø168 x 4.5	9146566
Ø168 x 3.5	4200472A

Axe pour embouts	
550121	axe entrainement 40x530 + clavette

Rondelles	
Tube	Références
Ø133 x 4	1780600
Ø133 x 2.5	2003928
Ø159 x 4.5	2003929
Ø168 x 4.5	1780601
Ø193.7 x 5.4	2003930

Antichute	
2007931	antichute 332 Nm - D.30
Visserie (non fournie)	
2 vis M10 x 30 DIN 933 Zn 8.8 2 écrous M10 Zn DIN 934 2 rondelles Ø 10.5 Zn DIN 125	

Antichute	
2007932	antichute 552 Nm - D.40
Visserie (non fournie)	
2 vis M12 x 40 DIN 933 Zn 8.8 2 écrous M12 Zn DIN 934 2 rondelles Ø 10.5 Zn DIN 125	

Equerres murales (x2)	
9017173	cornières pour plaques 330 + vis
9017174	cornières pour plaques 400 + vis
9017175	cornières pour plaques 450 + vis

Support antichute	
9017176	support antichute 332 Nm + vis
9017177	support antichute 552 Nm + vis

Plaques antichute	
9017167	plaque CO 330x330
9017169	plaque CO 400x400
9017171	plaque CO 450x450

Support moteur	
9541089	cornières 835/45 940/50/60

Plaques côté moteur	
9017159	plaque CM 330x330 T8 / T9 D.89
9017162	plaque CM 400x400 T8 / T9 D.89
9017164	plaque CM 450x450 T8 / T9 D.89

Tube	835-845-940	950-960	Jeux d'adaptations
Ø133 x 4	9013529	9015574	kit D.124
Ø133 x 2,5	9013530	9013537	kit D.127
Ø139,7 x 3,2	9013532	-	kit D.133
Ø139,7 x 3,6	9013531	-	kit D.131
Ø159 x 4,5	9013533	9013538	kit D.149
Ø159 x 3,5	9014628	-	kit D.152
Ø168 x 4,5	9013534	9013539	kit D.158
Ø168 x 3,5	9013535	9013540	kit D.160
Ø177 x 4	9013536	9013541	kit D.168
Ø193.7 x 5,4	-	9013542	kit D.181

Accessoires pour montage sur plaques
pour moteur T9 (980) et antichute

Axe pour embouts	
2007998	axe antichute 1063 Nm Ø50 et Ø55 + clavette

Rondelles pour embouts		
Ø159 x 4.5	2005016	rondelle acier 55 x 149 x 8
Ø168 x 4.5	2008000	rondelle acier 55 x 158 x 6
Ø193.7 x 5.4	2005018	rondelle acier 55 x 182 x 8

Antichute	
2007933	antichute 1063 Nm - D.50
Visserie (non fournie)	
2 vis M20x 55 DIN 933 Zn 8.8 2 écrous M20 Zn DIN 934 2 rondelles Ø 21 Zn DIN 125	

Kit plaques côté moteur	
2008236	plaque CM 980 450x450 + cornières + vis

Support antichute	
9017178	support antichute 1063 Nm + vis

Kit plaques antichute	
2008237	plaque CO 450x450 + cornières + vis

Support moteur	
9541089	cornières 835/45 940/50/60

Jeux d'adaptations		
Ø159 x 4.5	9013538	kit D.149
Ø168 x 4.5	9013539	kit D.158
Ø168 x 3,5	9013540	kit D.160
Ø177 x 4	9013541	kit D.168
Ø193.7 x 5.4	9013542	kit D.181

Accessoires T8/T8M & T9/T9M
pour manœuvre direct sur mur

CORNIÈRES

Cornières	Moteurs	Description	Référence
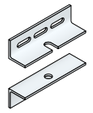	T8 (815, 820, 825, 830) et T9 (930)	Kit cornière - mural - T8/T9 Ø80 mm	9001414
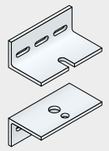	T8M (815, 820, 825, 830) et T9M (930)	Kit cornière - mural - T8M/T9M Ø80 mm	9541103
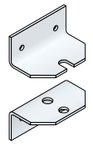	T8M (835, 845) et T9M (940, 950, 960)	Kit cornière - mural - T8M/T9M Ø89 mm	2270140

Accessoires pour manœuvre
de dépannage manuelle

ANNEAUX POUR MANIVELLES À CROCHET, POUR MOTEURS DMI5, DMI6 MONTAGE VERTICAL

Anneaux	Description	Référence
	Anneau, longueur 63 mm, tige hexa 7 mm	9016332
	Anneau, longueur 165 mm, tige hexa 7 mm	9685136
	Anneau, longueur 325 mm, tige hexa 7 mm	9000848

ANNEAUX POUR MANIVELLES À CROCHET, POUR MOTEURS T8S DMI MONTAGE VERTICAL

Anneaux	Description	Référence
	Anneau ZAMAK, longueur 270 mm, tige hexa 7 mm	9018569

ANNEAUX POUR MANIVELLES À CROCHET, POUR MOTEURS T8M ET T9M MONTAGE VERTICAL

Anneaux	Description	Référence
	Kit anneau ZAMAK Ø10 mm + visserie pour moteurs T8M et T9M	9014877
	Anneau ZAMAK Ø10 mm seul pour moteurs T8M et T9M	2007042
	Kit anneau (anneau + tige + manchon) pour moteurs T8M et T9M	9340020

MANOEUVRE DE DÉPANNAGE À CHAÎNE POUR T8S DMI

Anneaux	Description	Référence
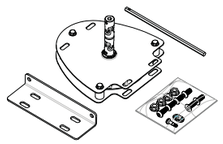	Kit manœuvre de dépannage à chaîne **sans chaîne**	9019458
	Chaîne pour manœuvre à chaîne (longueur 10 m)	9019460

MANIVELLES À CROCHET - Ø14

Manivelle	Description	Couleur	Longueur	Référence	
				x1	x10
	Manivelle à crochet, en acier	Laqué blanc	1,2 m	2006527	2006528
			1,5 m	2006531	2006532
			1,6 m	2006543	2006544
			2 m	2006549	2006550
			2,6 m	2006535	2006536
			3 m	2006537	2006538
		Laqué gris	1,5 m	2006541	2006542

Accessoires pour manœuvre de dépannage manuelle

GENOUILLÈRE INVISIBLE POUR MOTEURS DMI5, DMI6 ET T8S DMI - MONTAGE VERTICAL

Genouillère	Description	Référence
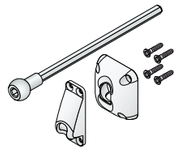	Kit genouillère invisible, blanc	9685142

SORTIE DE CAISSON POUR MOTEURS DMI5, DMI6 ET T8S DMI - MONTAGE HORIZONTAL

Sortie de caisson	Description	Référence
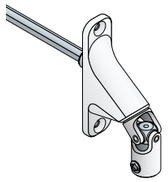	Sortie de caisson 90° pour tringle Ø12 mm, tige hexa 7 mm, blanc	**2008066**
	Sortie de caisson 90° pour tringle Ø12 mm, tige carré 6 mm, blanc	2008070
	Sortie de caisson 90° pour tringle Ø12 mm, tige hexa 7 mm, gris	2008065
	Sortie de caisson 90° pour tringle Ø12 mm, tige carré 6 mm, gris	2008069

MANIVELLE

Manivelle	Description	Référence
	Manivelle pour genouillère invisible ou sortie de caisson, blanc	2006637

GENOUILLÈRE, POUR MOTEURS T8M ET T9M

Genouillère	Description	Référence
	Genouillère acier - Ø 10 mm et Ø 14 mm	2004155

Accessoires pour réglage des moteurs

Composants	Description	Référence
	20 outils souples de réglage de fin de course (Long. 214 mm)	9011781
	20 outils rigides de réglage de fin de course (Long. 123 mm)	9000987

Accessoires

ACCESSOIRES POUR MOTEURS DMI6 - T8S/T8S DMI - T8 (815-820-825-830) ET T9 (930)

Produit	Description	Référence
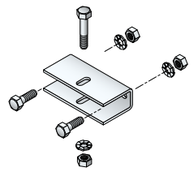 Support pour bobine	Étrier support d'axe Ø 20 mm + vis	9017182
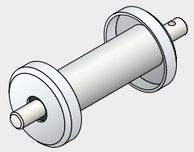 Bobine	Ø 101,6 x 3,6 : Bobine Ø 94 mm - axe Ø 20 mm	9542008
	Ø 102 x 2 : Bobine Ø 97 mm - axe Ø 20 mm	9542009
	Ø 133 x 4 : Bobine Ø 124 mm - axe Ø 20 mm	9542012
	Ø 133 x 2,5 : Bobine Ø 127 mm - axe Ø 20 mm	2003848
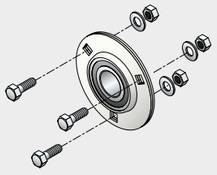 Kit palier Ø 30 mm	Kit palier à billes Ø 30 mm + vis	9017179
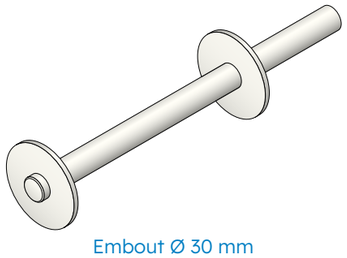 Embout Ø 30 mm	Ø 133 x 4 : Bobine C.O. 124 x 30	9542521
	Ø 133 x 2,5 : Bobine C.O. 127 x 30	9542522
	Ø 159 x 4,5 : Bobine C.O. 149 x 30	2004194

ACCESSOIRES POUR MOTEURS T8 (835-845) ET MOTEURS T9 (940-950-960)

Produit	Description	Référence
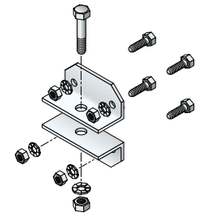 Support pour bobine	Équerre support d'axe Ø 35 mm + vis	9017180
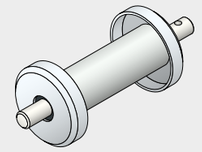 Bobine	Ø 133 x 2,5 : Bobine Ø 127 mm - axe Ø 35 mm	2003849
	Ø 168 x 4,5 : Bobine Ø 158 mm - axe Ø 35 mm	2003851
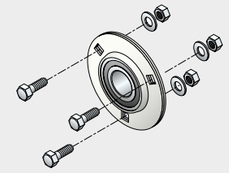 Kit palier Ø 30 mm	Kit palier à billes Ø 30 mm + vis	9017179
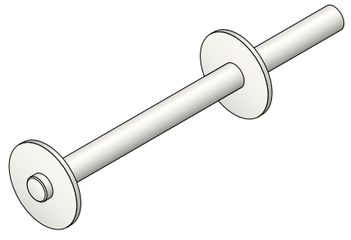 Embout Ø 30 mm	Ø 133 x 4 : Bobine C.O. 124 x 30	9542521
	Ø 133 x 2,5 : Bobine C.O. 127 x 30	9542522
	Ø 159 x 4,5 : Bobine C.O. 149 x 30	2004194

03.
Moteurs extérieurs

03.
Moteurs extérieurs

Abaques SIMUBOX & SIMUBOX SI	p 56
Moteurs SIMUBOX pour portes enroulables	p 60
Moteurs SIMUBOX SI pour portes enroulables	p 66
Moteurs SIMUBOX pour portes sectionnelles	p 72
Accessoires pour manœuvre de dépannage	p 75

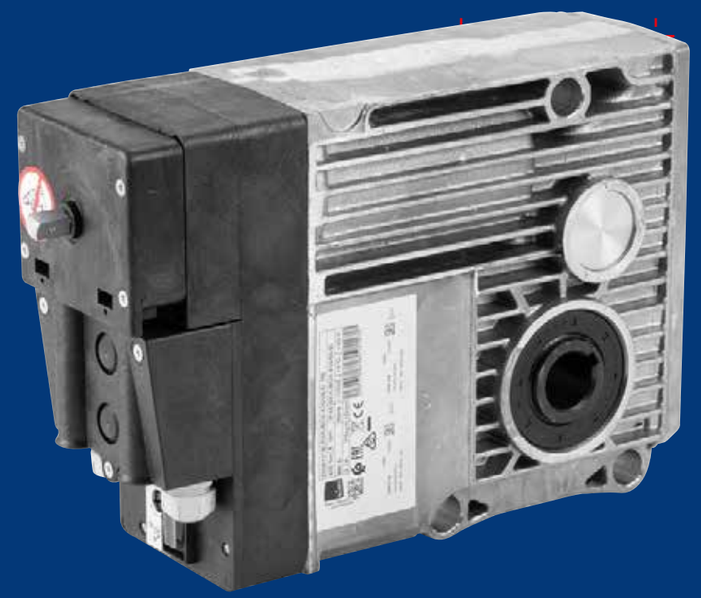

Abaques
de tube d'enroulement

Les diagrammes ci-dessous déterminent le type de tube d'enroulement à utiliser en fonction des caractéristiques de votre fermeture : poids de tablier et longueur de tube.

Charge admissible par type de tube

Tube de 0 à 6 mètres

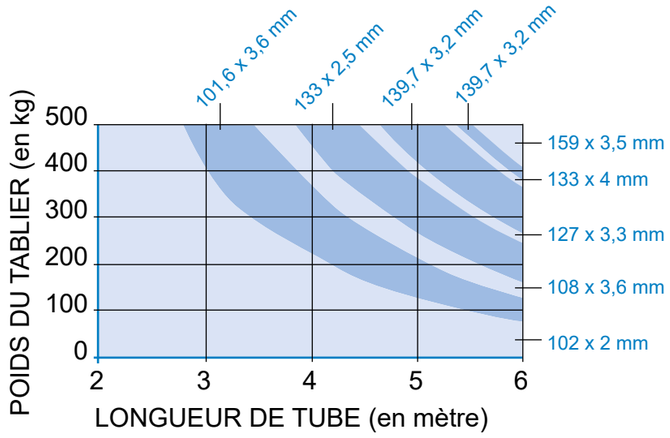

Tube de 6 à 10 mètres

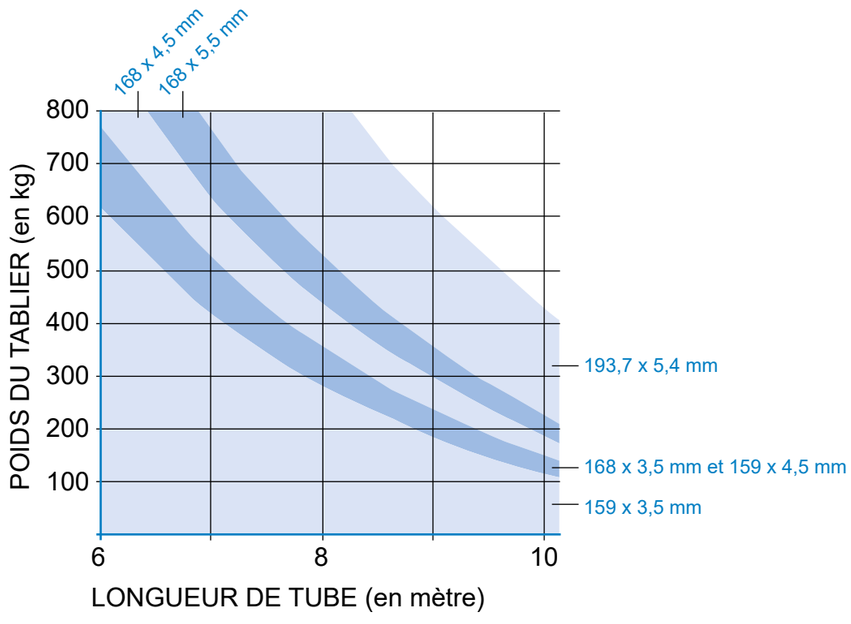

SIMUBOX
abaques moteurs

Les abaques et limites d'utilisation de ce catalogue

... sont donnés à titre indicatif et varient en fonction des caractéristiques de chaque installation (notamment : type de tablier, frottements, conditions d'installation, variations de la tension d'alimentation, variations de couple dues à la cinématique de chaque grille et rideau et à la force de ses ressorts, ...). Ils ne sauraient en aucun cas engager la responsabilité du vendeur ou du fabricant.

Une attention particulière doit également être portée aux préconisations d'utilisation des tubes (consulter les abaques d'utilisation des profileurs). Chaque fabricant, de grilles et rideaux métalliques, devra donc effectuer des essais pour déterminer ses propres abaques. Pour tout cas particulier, nous consulter.

Le + SIMU

Sur simple demande, nous pouvons également réaliser pour vous des abaques personnalisés, répondant aux caractéristiques spécifiques de vos fermetures. Vous pouvez adresser vos demandes à **service@simu.com**

Moteur SIMUBOX pour portes enroulables

Le tableau suivant exprime un poids de tablier levable (en kg), en fonction du type de tube d'enroulement, de la hauteur de la porte et du couple moteur :

Ø du tube	Hauteur de tablier	Moteurs monophasés		Moteurs triphasés		
		200 Nm	250 Nm	220 Nm	300 Nm	430 Nm
 Ø 101,6 x 3,6 Ø 102 x 2	2 m	282 kg	392 kg	345 kg	471 kg	-
	2,5 m	275 kg	382 kg	336 kg	459 kg	-
	3 m	265 kg	368 kg	324 kg	441 kg	-
	3,5 m	258 kg	358 kg	315 kg	429 kg	-
	4 m	251 kg	348 kg	306 kg	418 kg	-
	4,5 m	244 kg	338 kg	298 kg	406 kg	-
	5 m	233 kg	324 kg	285 kg	388 kg	-
	5,5 m	222 kg	309 kg	272 kg	371 kg	-
	6 m	212 kg	294 kg	259 kg	353 kg	-
 Ø 108 x 3,6	2 m	267 kg	370 kg	326 kg	444 kg	-
	2,5 m	260 kg	361 kg	318 kg	433 kg	-
	3 m	250 kg	347 kg	306 kg	417 kg	-
	3,5 m	243 kg	338 kg	297 kg	406 kg	-
	4 m	237 kg	329 kg	289 kg	394 kg	-
	4,5 m	230 kg	319 kg	281 kg	383 kg	-
	5 m	220 kg	306 kg	269 kg	367 kg	-
	5,5 m	210 kg	292 kg	257 kg	350 kg	-
	6 m	200 kg	278 kg	244 kg	333 kg	-

Ø du tube	Hauteur de tablier	Moteurs monophasés		Moteurs triphasés		
		200 Nm	250 Nm	220 Nm	300 Nm	430 Nm
 Ø 127 x 3,25	2 m	227 kg	315 kg	277 kg	378 kg	542 kg
	2,5 m	221 kg	307 kg	270 kg	369 kg	528 kg
	3 m	213 kg	295 kg	260 kg	354 kg	508 kg
	3,5 m	207 kg	287 kg	253 kg	345 kg	494 kg
	4 m	201 kg	280 kg	246 kg	335 kg	481 kg
	4,5 m	196 kg	272 kg	239 kg	326 kg	467 kg
	5 m	187 kg	260 kg	229 kg	312 kg	447 kg
	5,5 m	179 kg	248 kg	218 kg	298 kg	427 kg
	6 m	170 kg	236 kg	208 kg	283 kg	406 kg
 Ø 133 x 2,5 Ø 133 x 4	2 m	217 kg	301 kg	265 kg	361 kg	517 kg
	2,5 m	211 kg	293 kg	258 kg	352 kg	504 kg
	3 m	203 kg	282 kg	248 kg	338 kg	485 kg
	3,5 m	198 kg	274 kg	242 kg	329 kg	472 kg
	4 m	192 kg	267 kg	235 kg	320 kg	459 kg
	4,5 m	187 kg	259 kg	228 kg	311 kg	446 kg
	5 m	179 kg	248 kg	218 kg	298 kg	427 kg
	5,5 m	171 kg	237 kg	208 kg	284 kg	407 kg
	6 m	162 kg	226 kg	198 kg	271 kg	388 kg
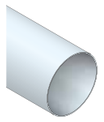 Ø 159 x 3,5 Ø 159 x 4,5	2 m	181 kg	252 kg	221 kg	309 kg	433 kg
	2,5 m	177 kg	245 kg	216 kg	294 kg	422 kg
	3 m	170 kg	236 kg	208 kg	283 kg	406 kg
	3,5 m	165 kg	230 kg	202 kg	275 kg	395 kg
	4 m	161 kg	223 kg	196 kg	268 kg	384 kg
	4,5 m	156 kg	217 kg	191 kg	260 kg	373 kg
	5 m	149 kg	208 kg	183 kg	249 kg	357 kg
	5,5 m	143 kg	198 kg	174 kg	238 kg	341 kg
	6 m	136 kg	189 kg	166 kg	226 kg	325 kg
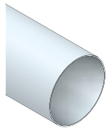 Ø 168 x 3,5 Ø 168 x 4,5	2 m	171 kg	238 kg	210 kg	286 kg	410 kg
	2,5 m	167 kg	232 kg	204 kg	279 kg	399 kg
	3 m	161 kg	223 kg	196 kg	268 kg	384 kg
	3,5 m	156 kg	217 kg	191 kg	261 kg	374 kg
	4 m	152 kg	211 kg	186 kg	254 kg	363 kg
	4,5 m	148 kg	205 kg	181 kg	246 kg	353 kg
	5 m	141 kg	196 kg	173 kg	236 kg	338 kg
	5,5 m	135 kg	188 kg	165 kg	225 kg	323 kg
	6 m	129 kg	179 kg	157 kg	214 kg	307 kg

SIMUBOX SI
abaques moteurs

Moteur SIMUBOX SI pour portes enroulables

Le tableau suivant exprime un poids de tablier levable (en kg), en fonction du type de tube d'enroulement et du couple moteur :

Ø du tube	SIMUBOX SI 250.15	SIMUBOX SI 400.15	SIMUBOX SI 550.15	SIMUBOX SI 750.15	SIMUBOX SI 1000.10
	250 Nm	400 Nm	550 Nm	750 Nm	1000 Nm
Ø 108 x 3,6	312 kg	500 kg	-	-	-
Ø 133 x 4	261 kg	418 kg	-	-	-
Ø 159 x 4,5	223 kg	357 kg	491 kg	670 kg	-
Ø 177,8 x 5	202 kg	323 kg	444 kg	606 kg	808 kg
Ø 193,7 x 5,4	187 kg	299 kg	411 kg	561 kg	748 kg

Moteurs SIMUBOX
pour portes enroulables

UNE OFFRE COMPLÈTE ADAPTÉE
À TOUTES LES CONFIGURATIONS
DE PORTES ENROULABLES.

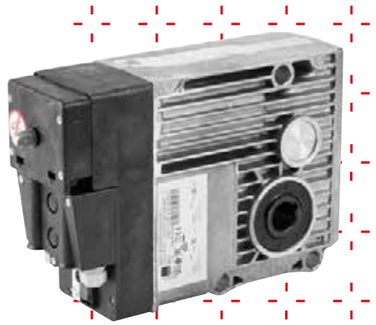

DIMENSIONS COMPACTES : SIMUBOX peut être installé même si l'espace en bout d'axe est réduit.

SIMUBOX MONO ET SIMUBOX EI TRI (ÉLECTRONIQUE INTÉGRÉE) pour une installation simple et rapide avec seulement une boîte à clé.

SIMUBOX TRI pour des installations plus complètes avec boîtier de commande.

DOUBLE SYSTÈME DE DÉPANNAGE INTÉGRÉ (manivelle courte et guide chaîne inclus).

CONFORME aux normes européennes et internationales.

La gamme moteur

SIMUBOX MONOPHASÉ

ALIMENTATION MONOPHASÉE : 230V / 50 HZ

Désignation	Couple	Puissance	Intensité	Vitesse	Temps de fonctionnement	Poids	Références x 1
SIMUBOX 200/12 MONO	200 Nm	980 W	4.5 A	12 Tr/min	4 minutes	18 kg	2009128
SIMUBOX 250/08 MONO	250 Nm	1000 W	4.5 A	08 Tr/min	4 minutes	18 kg	2009129

SIMUBOX TRIPHASÉ

ALIMENTATION TRIPHASÉE : 400V 3~ / 50 HZ

Désignation	Couple	Puissance	Intensité	Vitesse	Temps de fonctionnement	Poids	Références x 1
SIMUBOX 220/12 TRI	220 Nm	850 W	1.6 A	12 Tr/min	10 minutes	17 kg	2009132
SIMUBOX 300/12 TRI	300 Nm	1050 W	1.9 A	12 Tr/min	10 minutes	17 kg	2009152
SIMUBOX 430/08 TRI	430 Nm	1100 W	2.1 A	08 Tr/min	10 minutes	18 kg	2009133

SIMUBOX TRIPHASÉ EI (ÉLECTRONIQUE INTÉGRÉE)

ALIMENTATION TRIPHASÉE : 400V 3~ / 50 HZ

Désignation	Couple	Puissance	Intensité	Vitesse	Temps de fonctionnement	Poids	Références x 1
SIMUBOX 220/12 EI TRI	220 Nm	850 W	1.6 A	12 Tr/min	10 minutes	17 kg	2009130
SIMUBOX 300/12 EI TRI	300 Nm	1050 W	1.9 A	12 Tr/min	10 minutes	17 kg	2009388
SIMUBOX 430/08 EI TRI	430 Nm	1100 W	2.1 A	08 Tr/min	10 minutes	18 kg	2009131

Dimensions

SIMUBOX MONOPHASÉ
SIMUBOX 200/12
SIMUBOX 250/08

SIMUBOX TRIPHASÉ
SIMUBOX 220/12
SIMUBOX 300/12
SIMUBOX 430/08

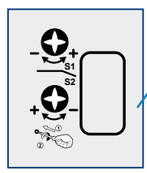

SANS INTERRUPTEUR

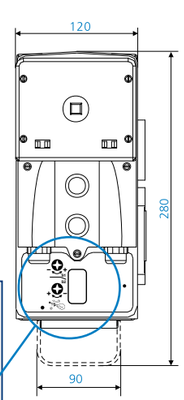

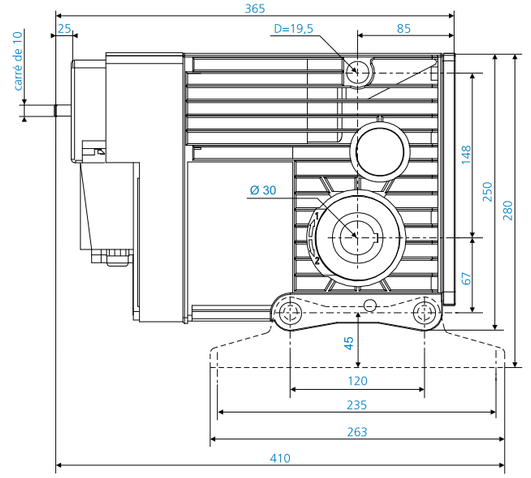

SIMUBOX TRIPHASÉ EI (ÉLECTRONIQUE INTÉGRÉE)
SIMUBOX 220/12
SIMUBOX 300/12
SIMUBOX 430/08

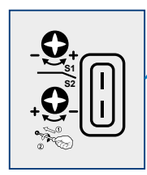

AVEC INTERRUPTEUR

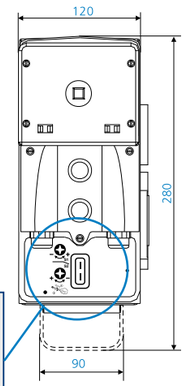

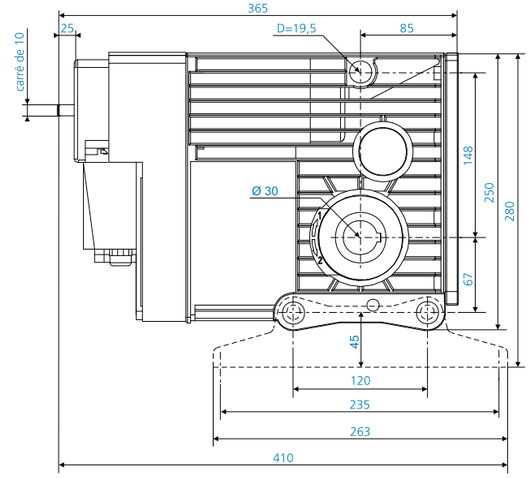

Caractéristiques techniques

FINS DE COURSE PROGRESSIFS AVEC 4 CONTACTS	- 2 fins de course standard - 2 fins de course de sécurité
2 CONTACTS SUPPLÉMENTAIRES	d'indication position haute ou basse du rideau
CAPACITÉ DE FIN DE COURSE	25 tours
INDICE DE PROTECTION	IP44
TEMPÉRATURE DE FONCTIONNEMENT	de -10°C à +40°C
STANDARD	CE

Accessoires

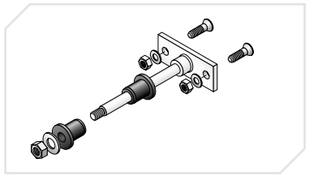

POUR MONTAGE SUR PLAQUE
- Doigt de maintien
Réf. **9146521**

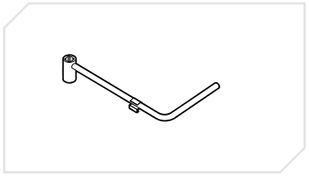

Manivelle courte (fournie)

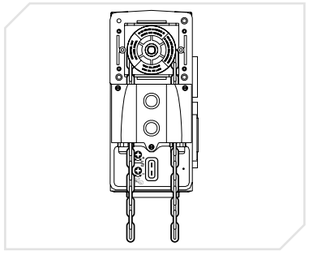

MANŒUVRE PAR CHAÎNE
- Kit dépannage à chaîne 10 m
Réf. **9146501**



MANŒUVRE PAR MANIVELLE LONGUE
- Anneau
Réf. **9000907**
- Manivelle à crochet

Les compatibilités avec les commandes filaires instables

A SAVOIR

SIMUBOX MONOPHASÉ & SIMUBOX TRIPHASÉ EI sont conçus pour être pilotés exclusivement par les points de commande instable proposés au catalogue SIMU.



Boîte à clé universelle en mode instable (avec et sans logo)



Boîte à clé instable



Boîte à clé étanche instable



Bouton rotatif étanche instable

Références

Désignation	Référence x 1
Boîte à clé universelle avec logo	2004964
Boîte à clé universelle sans logo	2008332
Boîte à clé instable	2001548
Boîte à clé étanche instable	2006752
Bouton rotatif étanche instable	2006754

A SAVOIR

SIMUBOX TRIPHASÉ est conçu pour être piloté exclusivement par le coffret de commande SD510 SIMU.



Coffret de commande SD510

Références

Désignation	Référence x 1
SD510	2008779

Pour tout autre boîte à clé ou boîtier de contrôle, contactez votre interlocuteur SIMU.

Accessoires pour montage sur plaque
pour SIMUBOX & SIMUBOX EI avec antichute

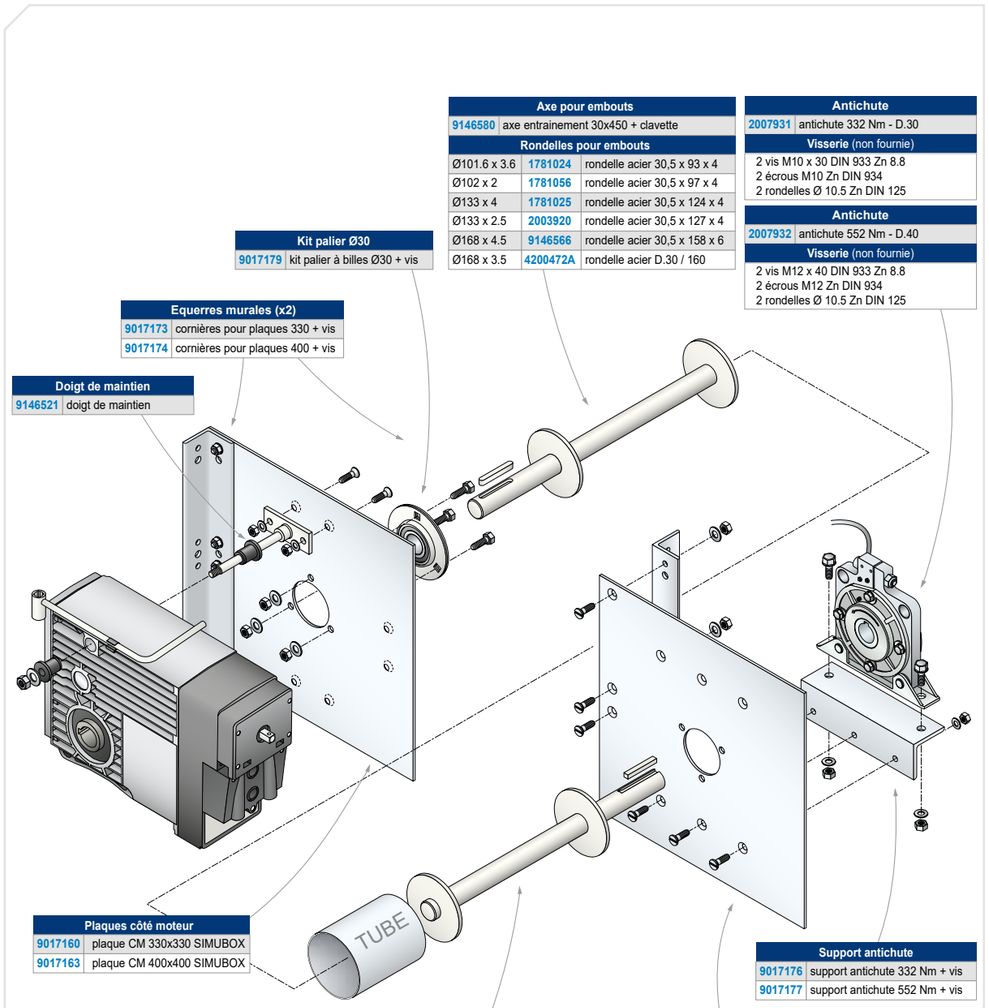

Axe pour embouts	
9146580	axe entrainement 30x450 + clavette

Rondelles pour embouts		
Ø101.6 x 3.6	1781024	rondelle acier 30,5 x 93 x 4
Ø102 x 2	1781056	rondelle acier 30,5 x 97 x 4
Ø133 x 4	1781025	rondelle acier 30,5 x 124 x 4
Ø133 x 2.5	2003920	rondelle acier 30,5 x 127 x 4
Ø168 x 4.5	9146566	rondelle acier 30,5 x 158 x 6
Ø168 x 3.5	4200472A	rondelle acier D.30 / 160

Antichute	
2007931	antichute 332 Nm - D.30

Visserie (non fournie)
2 vis M10 x 30 DIN 933 Zn 8.8 2 écrous M10 Zn DIN 934 2 rondelles Ø 10.5 Zn DIN 125

Antichute	
2007932	antichute 552 Nm - D.40

Visserie (non fournie)
2 vis M12 x 40 DIN 933 Zn 8.8 2 écrous M12 Zn DIN 934 2 rondelles Ø 10.5 Zn DIN 125

Kit palier Ø30	
9017179	kit palier à billes Ø30 + vis

Equerres murales (x2)	
9017173	cornières pour plaques 330 + vis
9017174	cornières pour plaques 400 + vis

Doigt de maintien	
9146521	doigt de maintien

Plaques côté moteur	
9017160	plaque CM 330x330 SIMUBOX
9017163	plaque CM 400x400 SIMUBOX

Support antichute	
9017176	support antichute 332 Nm + vis
9017177	support antichute 552 Nm + vis

Plaques antichute	
9017167	plaque CO 330x330
9017169	plaque CO 400x400

Axe pour embouts			Axe pour embouts		
550121	axe entrainement 40x530 + clavette		9146580	axe entrainement 30x450 + clavette	
Rondelles pour embouts			**Rondelles pour embouts**		
Ø133 x 4	1780600	rondelle tube 133 x 4 axe D.40	Ø101.6 x 3.6	1781024	rondelle acier 30,5 x 93 x 4
Ø133 x 2.5	2003928	rondelle tube 133 x 2.5 axe D.40	Ø102 x 2	1781056	rondelle acier 30,5 x 97 x 4
Ø159 x 4.5	2003929	rondelle tube 159 x 4.5 axe D.40	Ø133 x 4	1781025	rondelle acier 30,5 x 124 x 4
Ø168 x 4.5	1780601	rondelle tube 168 x 4.5 axe D.40	Ø133 x 2.5	2003920	rondelle acier 30,5 x 127 x 4
			Ø168 x 4.5	9146566	rondelle acier 30,5 x 158 x 6
			Ø168 x 3.5	4200472A	rondelle acier D.30/160

Accessoires

ACCESSOIRES POUR MOTEURS DMI6 - T8S/T8S DMI - T8 (815-820-825-830) ET T9 (930)

Produit	Description		Référence
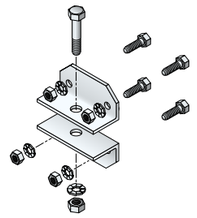 Support pour bobine	Équerre support d'axe Ø 35 mm + vis		9017180
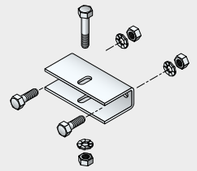 Support pour bobine	Étrier support d'axe Ø 20 mm + vis		9017182
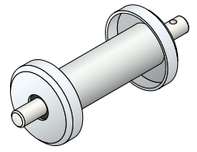 Bobine	Bobines axe Ø 20 mm	Ø 101,6 x 3,6 : Bobine Ø 94 - axe Ø 20	9542008
		Ø 102 x 2 : Bobine Ø 97 - axe Ø 20	9542009
		Ø 133 x 4 : Bobine Ø 124 - axe Ø 20	9542012
		Ø 133 x 2,5 : Bobine Ø 127 - axe Ø 20	2003848
	Bobines axe Ø 35 mm	Ø 133 x 2,5 : Bobine Ø 127 - axe Ø 35	2003849
		Ø 168 x 4,5 : Bobine Ø 158 - axe Ø 35	2003851
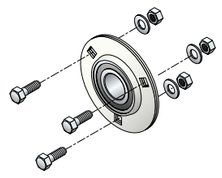 Kit palier Ø 30 mm	Kit palier à billes Ø 30 mm + vis		9017179
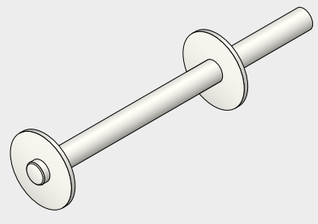 Embout Ø 30 mm	Ø 133 x 4 : Bobine C.O. 124 x 30		9542521
	Ø 133 x 2,5 : Bobine C.O. 127 x 30		9542522
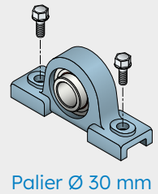 Palier Ø 30 mm	Palier à semelle Ø 30 mm		1781019

Moteurs SIMUBOX SI
triphasés avec antichute intégré pour portes enroulables

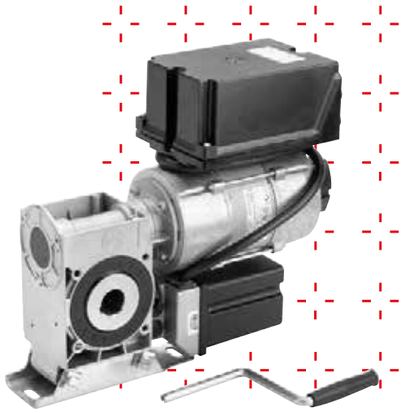

GAMME DE COUPLES DE 250 À 1000 NM
...permettant de lever des portes de plus de 800 kg !

ANTICHUTE INTÉGRÉ
...avec déclenchement en cas de rupture de la roue ou vis sans fin.



Le moteur tout-équipé !
Coffret de commande amovible intégré et pré-câblé



Tous les moteurs SIMUBOX SI sont fournis avec manivelle courte de dépannage.

La gamme moteur

ALIMENTATION TRIPHASÉE 230/400V - 50 HZ

Désignation	Couple	Vitesse	Puissance	Intensité	Couple d'arrêt antichute	Ø arbre creux	Poids	Référence
SIMUBOX SI 250.15	250 Nm (200 Nm*)	15 tr/min.	550 W	2,3 A	510 Nm	30 mm	19 kg	2004885
SIMUBOX SI 400.15	400 Nm (320 Nm*)	15 tr/min.	850 W	2,5 A	760 Nm	40 mm	23 kg	2004886
SIMUBOX SI 550.15	550 Nm (390 Nm*)	15 tr/min.	1100 W	4,2 A	1100 Nm	40 mm	30 kg	2004887
SIMUBOX SI 750.15	750 Nm (580 Nm*)	15 tr/min.	1100 W	4,1 A	2800 Nm	55 mm	42 kg	2004888
SIMUBOX SI 1000.10	1000 Nm (750 Nm*)	10 tr/min.	1300 W	6,5 A	2800 Nm	55 mm	46 kg	2004889

* Selon la norme EN 60335-2-103

Dimensions

250 Nm

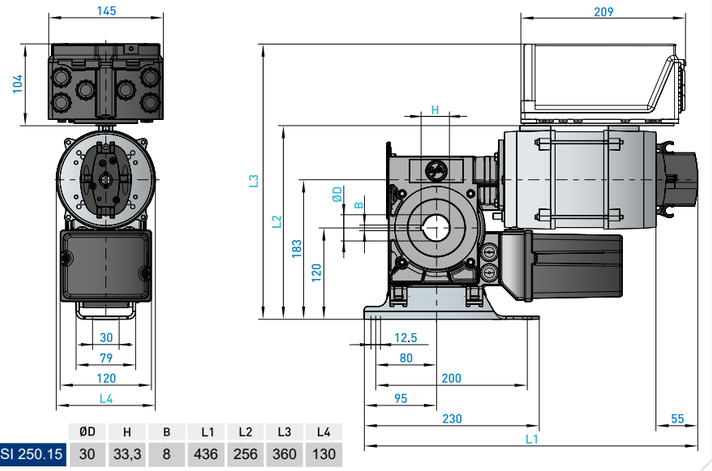

	ØD	H	B	L1	L2	L3	L4
SIMUBOX SI 250.15	30	33,3	8	436	256	360	130

400 Nm et 550 Nm

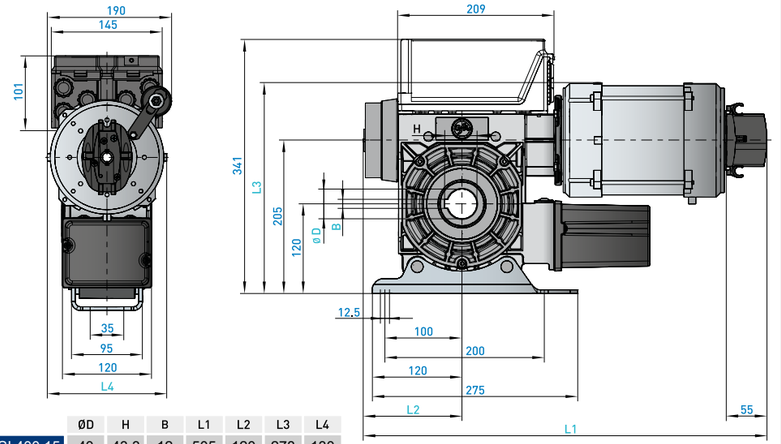

	ØD	H	B	L1	L2	L3	L4
SIMUBOX SI 400.15	40	43,3	12	505	120	278	130
SIMUBOX SI 550.15	40	43,3	12	535	131	281	152

750 Nm et 1000 Nm

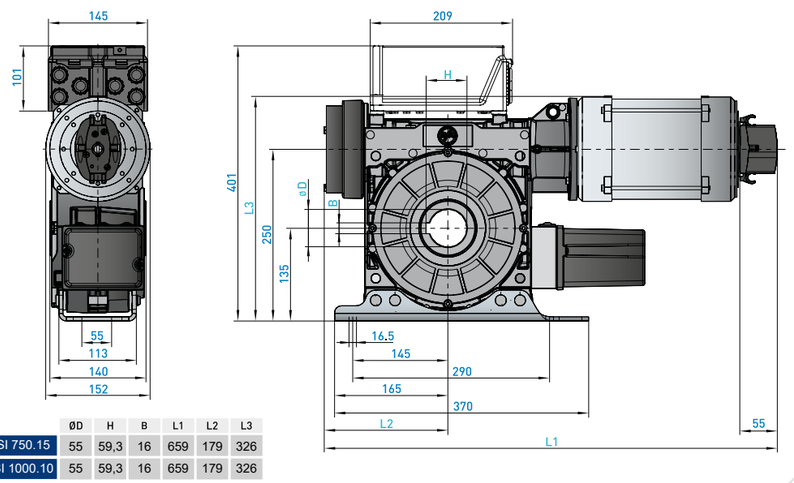

	ØD	H	B	L1	L2	L3
SIMUBOX SI 750.15	55	59,3	16	659	179	326
SIMUBOX SI 1000.10	55	59,3	16	659	179	326

Caractéristiques techniques

TENSION D'ALIMENTATION	3 x 400V - 50 Hz
INDICE DE PROTECTION DU BOÎTIER DE COMMANDE	IP 54
CAPACITÉ DE FIN DE COURSE	20 tours
FINS DE COURSE PROGRESSIFS AVEC 6 CONTACTS	- 2 fins de course standard - 2 fin de course de sécurité - 2 fins de course supplémentaires
TENSION DU COFFRET DE COMMANDE	24V AC - 50/60Hz
CÂBLE	Longueur 0,8 m, fourni câblé sur le moteur
BOUTONS POUSSOIRS	Ouverture – fermeture – stop
NOMBRE MAXI DE CYCLES	SIMUBOX SI 250 = 10 par heure SIMUBOX SI 400 = 9 par heure SIMUBOX SI 550 = 9 par heure SIMUBOX SI 750 = 9 par heure SIMUBOX SI 1000 = 7 par heure

Coffret de commande

Type de commande	Commande filaire
Mode de fonctionnement	Homme-mort ou mixte
Coffret de commande	
Points de commande	 **Boîte à clé ou inverseur filaire**

Accessoires pour montage horizontal sur équerre

1

Disques		
Ø133 x 4	2005010	pour SI 250.15
	2005012	pour SI 400.15
		pour SI 550.15
Ø159 x 4.5	2005013	pour SI 400.15
		pour SI 550.15
	2005016	pour SI 750.15
		pour SI 1000.10
Ø193.7 x 5.4	2005018	pour SI 750.15
		pour SI 1000.10

Axe claveté		
Ø30	2005006	pour SI 250.15
Ø40	2005007	pour SI 400.15
		pour SI 550.15
Ø55	2005008	pour SI 750.15
		pour SI 1000.10

Palier avec visserie		
Ø30	2005023	pour SI 250.15
Ø40	2005024	pour SI 400.15
		pour SI 550.15
Ø55	2005041	pour SI 750.15
		pour SI 1000.10

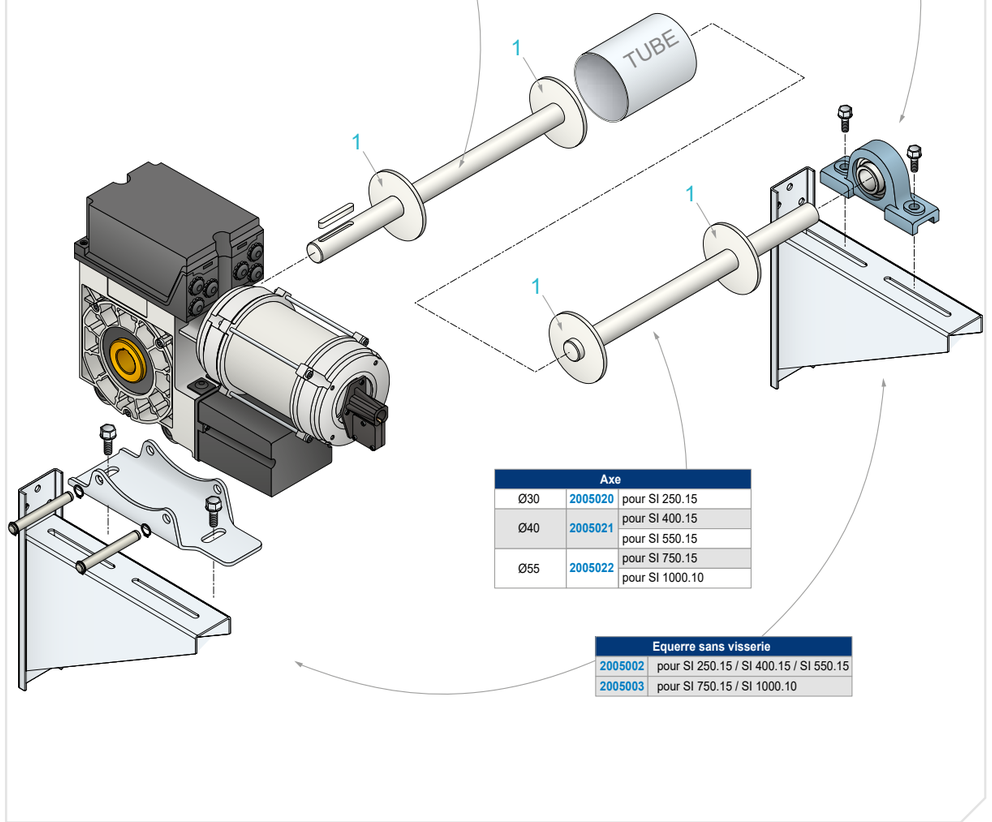

Axe		
Ø30	2005020	pour SI 250.15
Ø40	2005021	pour SI 400.15
		pour SI 550.15
Ø55	2005022	pour SI 750.15
		pour SI 1000.10

Equerre sans visserie	
2005002	pour SI 250.15 / SI 400.15 / SI 550.15
2005003	pour SI 750.15 / SI 1000.10

Accessoires pour montage
horizontal ou vertical sur équerre et plaque

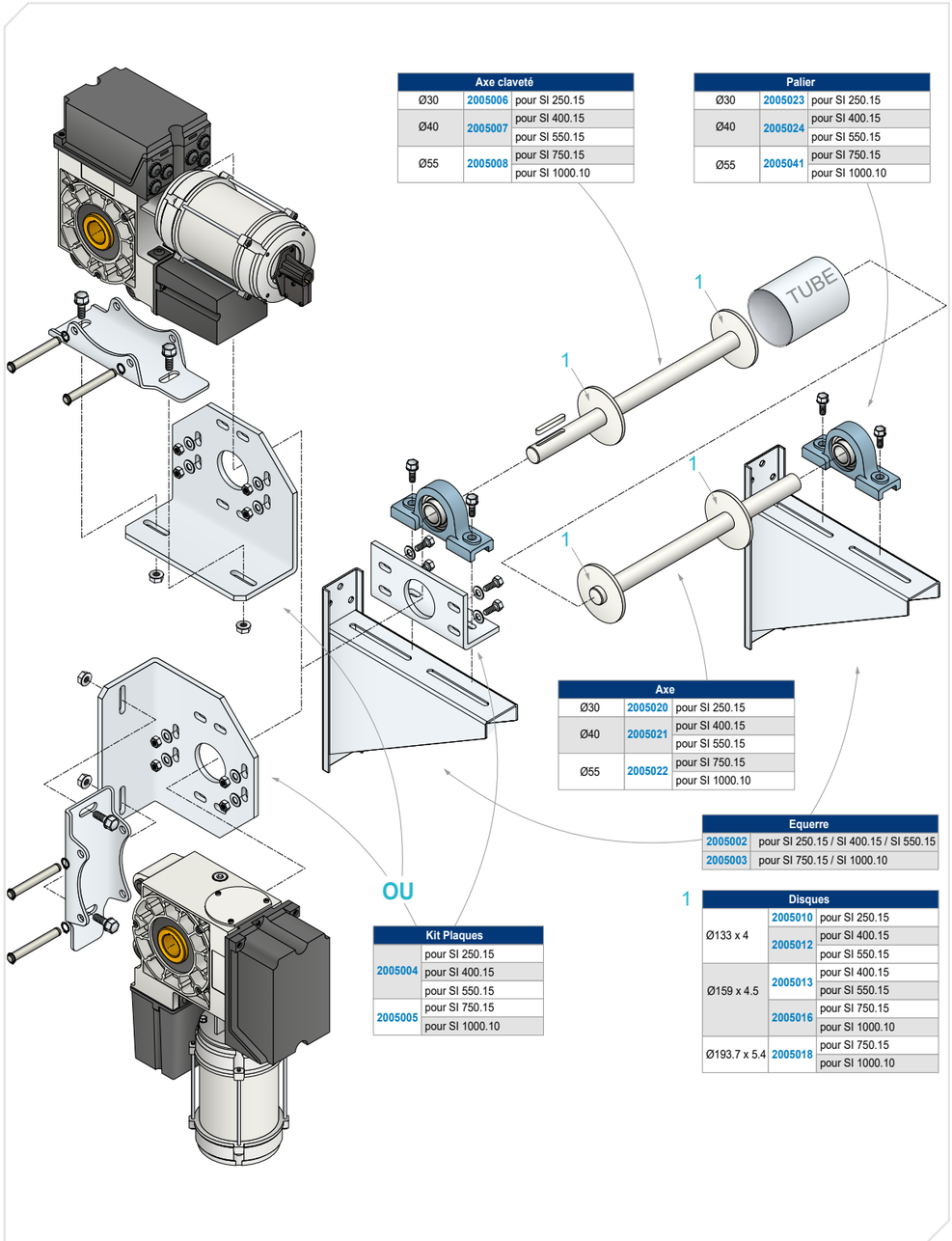

Axe claveté		
Ø30	2005006	pour SI 250.15
Ø40	2005007	pour SI 400.15
		pour SI 550.15
Ø55	2005008	pour SI 750.15
		pour SI 1000.10

Palier		
Ø30	2005023	pour SI 250.15
Ø40	2005024	pour SI 400.15
		pour SI 550.15
Ø55	2005041	pour SI 750.15
		pour SI 1000.10

Axe		
Ø30	2005020	pour SI 250.15
Ø40	2005021	pour SI 400.15
		pour SI 550.15
Ø55	2005022	pour SI 750.15
		pour SI 1000.10

Equerre	
2005002	pour SI 250.15 / SI 400.15 / SI 550.15
2005003	pour SI 750.15 / SI 1000.10

Kit Plaques	
2005004	pour SI 250.15
	pour SI 400.15
	pour SI 550.15
2005005	pour SI 750.15
	pour SI 1000.10

1

Disques		
Ø133 x 4	2005010	pour SI 250.15
	2005012	pour SI 400.15
		pour SI 550.15
Ø159 x 4.5	2005013	pour SI 400.15
		pour SI 550.15
	2005016	pour SI 750.15
		pour SI 1000.10
Ø193.7 x 5.4	2005018	pour SI 750.15
		pour SI 1000.10

NOTES

Moteurs SIMUBOX
pour portes sectionnelles

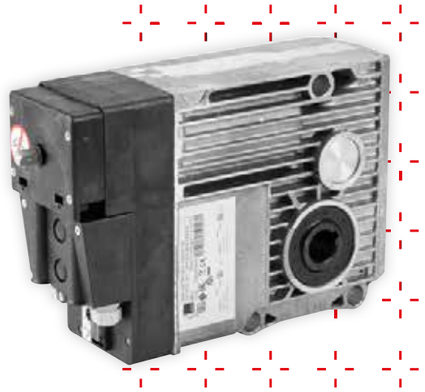

DIMENSIONS COMPACTES : SIMUBOX peut être installé même si l'espace en bout d'axe est réduit.

SIMUBOX MONO & SIMUBOX EI TRI (ÉLECTRONIQUE INTÉGRÉE) pour une installation simple et rapide avec seulement une boîte à clé.

SIMUBOX TRI pour des installations plus complètes avec boîtier de commande.

TRIPLE SYSTÈME DE DÉPANNAGE INTÉGRÉ (manivelle courte, guide chaine et levier de débrayage rapide inclus).

DÉBRAYAGE RAPIDE grâce au levier positionné à l'arrière du moteur qui libère la porte compensée pour un mouvement manuel en cas de coupure de courant.

CONFORME AUX NORMES EUROPÉENNES ET INTERNATIONALES.

La gamme moteur

SIMUBOX MONOPHASÉ

ALIMENTATION MONOPHASÉE : 230V / 50 HZ

Désignation	Couple	Vitesse	Puissance	Intensité	Temps de fonctionnement	Poids	Références
							x 1
SIMUBOX 80/25 MONO	80 Nm	25 Tr/min	940 W	4.5 A	4 min.	16,7 kg	2009134

SIMUBOX TRIPHASÉ

ALIMENTATION TRIPHASÉE : 400V 3~ / 50 HZ

Désignation	Couple	Vitesse	Puissance	Intensité	Temps de fonctionnement	Poids	Références
							x 1
SIMUBOX 120/25 TRI	120 Nm	25 Tr/min	1000 W	1.9 A	10 min.	15,9 kg	2009136

SIMUBOX TRIPHASÉ EI (ELECTRONIQUE INTÉGRÉE)

ALIMENTATION TRIPHASÉE : 400V 3~ / 50 HZ

Désignation	Couple	Vitesse	Puissance	Intensité	Temps de fonctionnement	Poids	Références
							x 1
SIMUBOX 120/25 EI TRI	120 Nm	25 Tr/min	1000 W	1.9 A	10 min.	16,4 kg	2009135

Dimensions

SIMUBOX MONOPHASÉ
SIMUBOX 80/25

SIMUBOX TRIPHASÉ
SIMUBOX 120/25

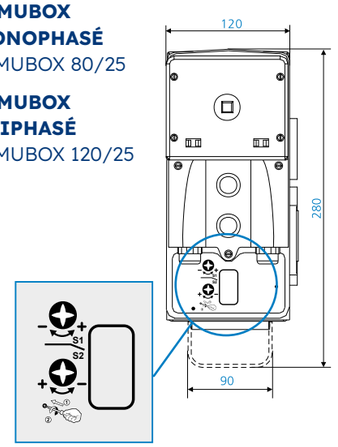

SANS INTERRUPTEUR

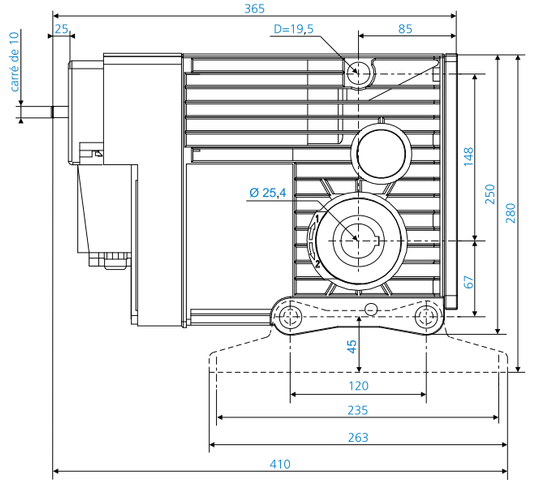

SIMUBOX TRIPHASÉ EI (ÉLECTRONIQUE INTÉGRÉE)
SIMUBOX 120/25

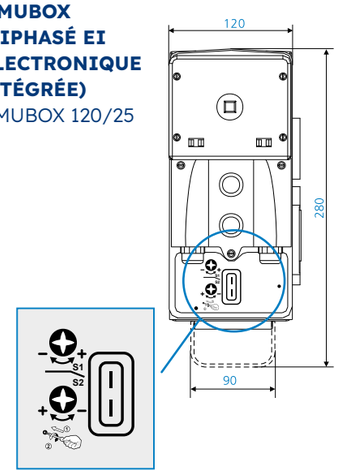

AVEC INTERRUPTEUR

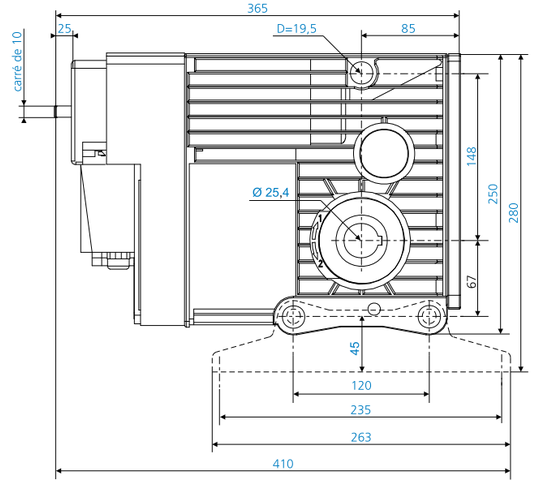

Caractéristiques techniques

FINS DE COURSE PROGRESSIFS AVEC 4 CONTACTS	- 2 fins de course standard - 2 fins de course de sécurité
2 CONTACTS SUPPLÉMENTAIRES	d'indication position haute ou basse du rideau
CAPACITÉ DE FIN DE COURSE	25 tours
INDICE DE PROTECTION	IP 44

Commandes préconisées

TYPE DE COMMANDE	COMMANDE FILAIRE SANS ACCESSOIRE DE SÉCURITÉ		COMMANDE FILAIRE OU RADIO	
Mode de fonctionnement	Appui maintenu		Automatique, séquentiel, 3 boutons ou radio	
Type de moteur	SIMUBOX monophasé	SIMUBOX EI triphasé avec électronique intégrée	SIMUBOX triphasé	
Coffrets de commande	non nécessaire	Électronique de commande intégrée	 Coffret SD510 + récepteur standard HZ/RTS	
Points de commande	 Boîte à clé ou inverseur filaire		 Boîte à clé ou inverseur filaire	 Télécommandes, émetteurs radio et digicode
Accessoires de sécurité	non nécessaire		 Barre palpeuse, cellules de détection & feu de signalisation	

Accessoires pour manœuvre de dépannage manuelle

MANŒUVRE PAR CHAÎNE POUR SIMUBOX - PORTE ENROULABLE

Produit	Description	Référence
	Chaîne (10 mètres) - Longueur ajustable	9146501

MANŒUVRE PAR CHAÎNE POUR SIMUBOX SI - PORTE ENROULABLE

Produit	Description	Référence
	Kit chaîne (4 mètres)	9012736

Accessoires pour manœuvre
de dépannage manuelle

MANŒUVRE PAR MANIVELLE LONGUE POUR SIMUBOX PORTE ENROULABLE OU SECTIONNELLE

Produit	Description	Référence
	Anneau	9000907

Manivelle	Description	Couleur	Longueur	Référence	
				x1	x10
	Manivelle à crochet, en acier	Laqué blanc	1,2 m	2006527	2006528
			1,5 m	2006531	2006532
			1,6 m	2006543	2006544
			2 m	2006549	2006550
			2,6 m	2006535	2006536
			3 m	2006537	2006538
		Laqué gris	1,5 m	2006541	2006542

NOTES

04.
Systèmes de commande & accessoires de sécurité

04.
Systèmes de commande & accessoires de sécurité

Commandes préconisées par SIMU	p 80
Coffrets de commande	p 82
Commandes radio	p 88
Synthèse de l'offre	p 94
Commandes directes filaires	p 96
Accessoires de sécurité	p 101



Commandes
préconisées par SIMU

	Porte de garage	Grilles et rideaux métalliques								
MOTEURS	 DMI5 - DMI6	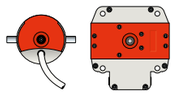 T6 - DMI6	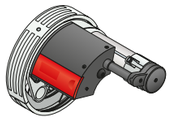 CENTRIS	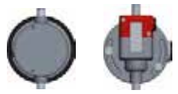 T8 - T8M	 T8S-T8S DMI	 T9 - T9M	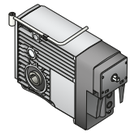 SIMUBOX monophasé	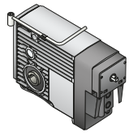 SIMUBOX triphasé	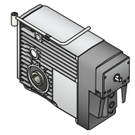 SIMUBOX EI	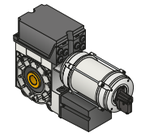 SIMUBOX SI
COMMANDE PAR APPUI MAINTENU SANS ACCESSOIRE DE SÉCURITÉ	–	Inverseur instable 3 positions				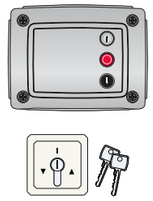 Coffret SD350 + Inverseur instable 3 positions	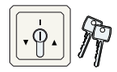 Inverseur instable 3 positions	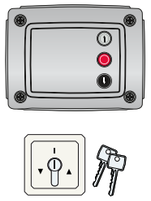 Coffret SD350 + Inverseur instable 3 positions	 Inverseur instable 3 positions	 Coffret fourni avec le moteur
COMMANDE PAR IMPULSION (AVEC ACCESSOIRES DE SÉCURITÉ EN MODE AUTOMATIQUE OU RADIO)	 Coffret SD100 Hz	 Coffret SD100 Hz				 Coffret SD510	–	 Coffret SD510	–	

SYSTÈMES DE COMMANDE & ACCESSOIRES

COFFRET DE COMMANDE RADIO SD100 Hz

COFFRET DE COMMANDE RADIO POUR PORTES INDUSTRIELLES



- **COMPATIBLE AVEC LES MOTEURS MONOPHASÉS** : le coffret de commande SD100 HZ permet de piloter les moteurs monophasés SIMU n'excédant pas 1100 W.
- **DES ACCESSOIRES INDISPENSABLES POUR LA SÉCURITÉ DES UTILISATEURS** : une lame palpeuse, des cellules photo-électriques, un feu orange et/ou un éclairage de zone.
- **UN CÂBLAGE SANS RISQUE** : zone 230V séparée du 24V, borniers débrochables et toutes les entrées bien identifiées.
- **UN RÉGLAGE EN MOINS DE 2 MINUTES** : 4 paramètres pré-réglés (mode de fonctionnement, sortie auxiliaire, barre palpeuse et cellules photo-électriques).
- **COMPATIBLE AVEC LES POINTS DE COMMANDE HZ :** télécommande TSA HZ et digicode HZ 2C.

Désignation	Référence
	x 1
SD100 HZ	2009612

Caractéristiques techniques

CARACTÉRISTIQUES GÉNÉRALES

ALIMENTATION	220-230 VAC - 50/60 Hz
PUISSANCE MOTEUR MAXIMUM	1100 W - 230 VAC
FUSIBLE DE PROTECTION DU MOTEUR	5 AT - 250 V
CONDITIONS CLIMATIQUES D'UTILISATION	- 20° C / + 60° C - IP 44
FRÉQUENCE RADIO	433.42 MHz, < 10 mW
NOMBRES DE CANAUX MÉMORISABLES	40
ISOLATION ÉLECTRIQUE	Classe 1
INTERFACE DE PROGRAMMATION	4 boutons – 10 voyants

CONNEXIONS

ENTRÉES SÉCURITÉ PROGRAMMABLE	- Contact sec : NC - Cellules photoélectriques TX/RX - Cellule reflex
ENTRÉE DE COMMANDE FILAIRE	Contact sec : NO
SORTIE AUXILIAIRE	Programmable feu orange ou éclairage déporté Feu orange : 230 Vac auto-clignotant Éclairage déporté : Contact sec // 230 V – 500 W max - soit 5 lampes fluocompactes ou à leds - soit 2 alimentations pour leds à basse tension - soit 1 éclairage halogène 500 W max
SORTIE ALIMENTATION ACCESSOIRES	24 Vdc - 200 mA
SORTIE BARRE PALPEUSE	Filaire optique ou filaire résistive 1.2 k Ω / 8.2 k Ω

FONCTIONNEMENT

MODE MARCHE FORCÉE	Par appui sur les touches « + » et « - », en mode réglage moteur
PILOTAGE INDÉPENDANT DE L'ÉCLAIRAGE DÉPORTÉ	Oui
TEMPORISATION D'ÉCLAIRAGE (APRÈS MOUVEMENT)	60 secondes
MODE FERMETURE AUTOMATIQUE	Oui
PRÉAVIS DU FEU ORANGE	2 secondes

Installation

Mode de fonctionnement : impulsionnel, automatique ou automatique avec activation des cellules.

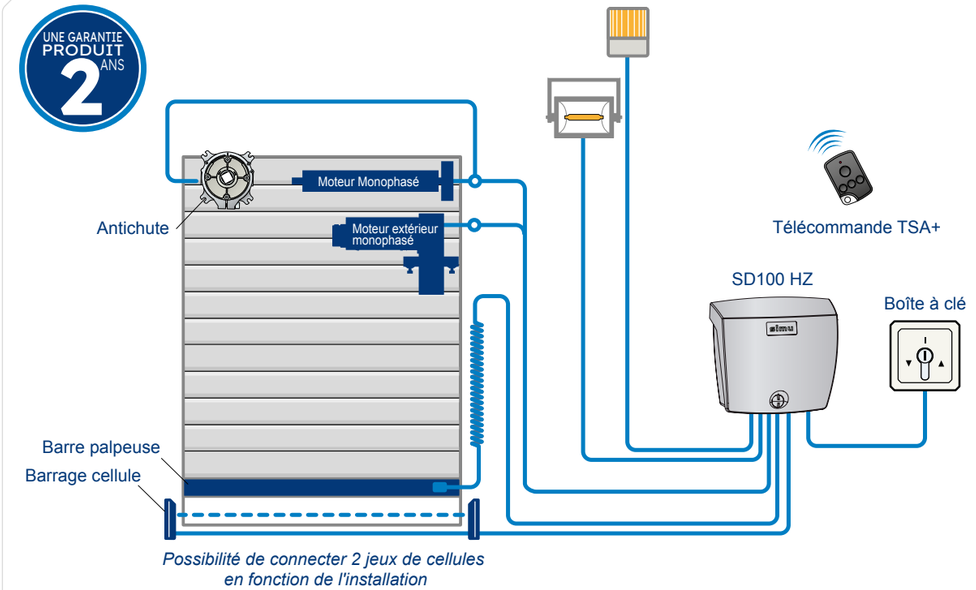

Possibilité de connecter 2 jeux de cellules en fonction de l'installation

ALIMENTATION MOTEUR

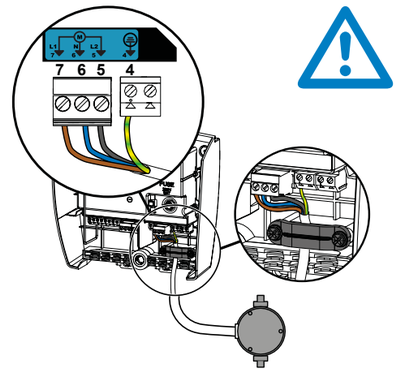

Commandes radio recommandées



Télécommande radio TSA+ (4 canaux)



Emetteur mural HZ séquentiel (3 canaux)



Digicode HZ 2C (2 canaux)

Coffret de commande filaire
SD350



L'ESSENTIEL POUR LE PILOTAGE DE VOS MOTEURS TRIPHASÉS.

- **COMPATIBLE AVEC LES MOTEURS TRIPHASÉS :** le coffret de commande SD350 permet de piloter les portes industrielles enroulables. Il peut être associé à toute la gamme de moteurs triphasés SIMU : T9 et SIMUBOX non EI.
- **POUR ALLER À L'ESSENTIEL :** un pilotage de la porte en mode appui maintenu ou mixte (si l'installation le permet) et la possibilité de connecter un antichute.
- **UNE INSTALLATION RAPIDE :** des connexions clairement identifiées.
- **ASTUCE PRATIQUE :** notez la date d'installation et collez l'étiquette moteur à l'intérieur pour une identification rapide en cas de SAV.

Désignation	Référence
	x 1
SD350	2009611

Caractéristiques techniques

FABRIQUÉ EN FRANCE

ALIMENTATION	Triphasée 230V 3~ / 50Hz Triphasée 400V 3N~ / 50Hz Triphasée 220V 3~ / 60Hz
PUISSANCE MOTEUR MAXIMALE	1300 W
CONDITIONS CLIMATIQUES D'UTILISATION	de +5°C à +40°C
INDICE DE PROTECTION	IP44
DIMENSIONS	262 x 193 x 100 mm
POIDS	0,980 kg
STANDARD	CE

Installation

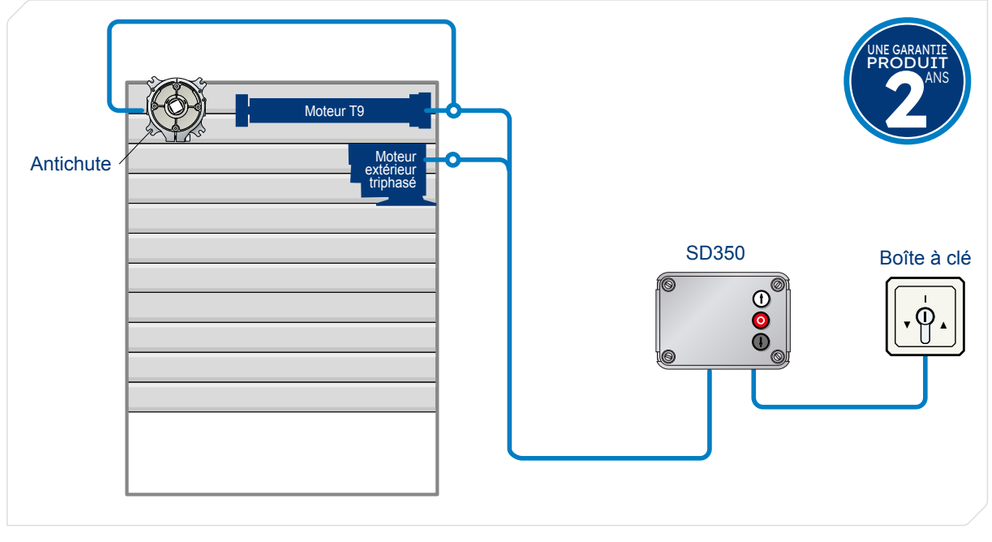

Coffret de commande filaire
SD510



COFFRET DE COMMANDE COMPLET ET SIMPLE À INSTALLER POUR MOTEURS TRIPHASÉS.

- **ADAPTÉ AUSSI BIEN AUX RIDEAUX ET GRILLES MÉTALLIQUES QU'AUX PORTES SECTIONNELLES.**
- **FACILE À CONNECTER** grâce aux borniers débrochables et aux entrées dédiées à chaque accessoire de sécurité.
- **DES FONCTIONS COMPLÈTES POUR SÉCURISER, SIMPLIFIER ET PROTÉGER LES ACCÈS :**
  • 4 modes de pilotage (pression maintenue, mixte, impulsionnel, automatique),
  • compatible avec les accessoires de sécurité nécessaires (4 jeux de cellules, barre palpeuse, feu clignotant),
  • associable à de nombreux périphériques (éclairage de zone, badgeuse, horloge, alarme, récepteur radio).
- **FACILE À PROGRAMMER :**
  • 3 programmations type pré-enregistrées (en fonction du mode de fonctionnement et de la barre palpeuse sélectionnés) simplifient la mise en service.
  • 2 niveaux de programmation (niveau 1 et Expert) permettent ensuite de personnaliser en fonction de l'installation.

Désignation	Référence
	x 1
SIMUDRIVE SD510	2008779

Caractéristiques techniques

ÉCRAN LCD	à l'intérieur du coffret
3 BOUTONS EN FAÇADE	Montée - stop - descente
TENSION D'ALIMENTATION	230V 3~50/60Hz 380-415V 3N~50/60Hz
PUISSANCE MOTEUR MAXIMALE	1300 W
ALIMENTATION DES ACCESSOIRES	24V CC / 0.5A
COURANT MAXIMUM DES ACCESSOIRES	250 mA / 230V CA (Hors charges externes en 230V CA)
INDICE DE PROTECTION	IP54
DIMENSIONS	221 x 330 x 132 mm
POIDS	3,2 kg
BORNIERS DÉBROCHABLES	
STANDARD	CE

FABRIQUÉ EN FRANCE



A SAVOIR

Le voyant rouge d'indication défaut ou maintenance :

- Clignote pour signaler un défaut.
- Reste allumé fixe pour indiquer la nécessité d'une maintenance.

Installation

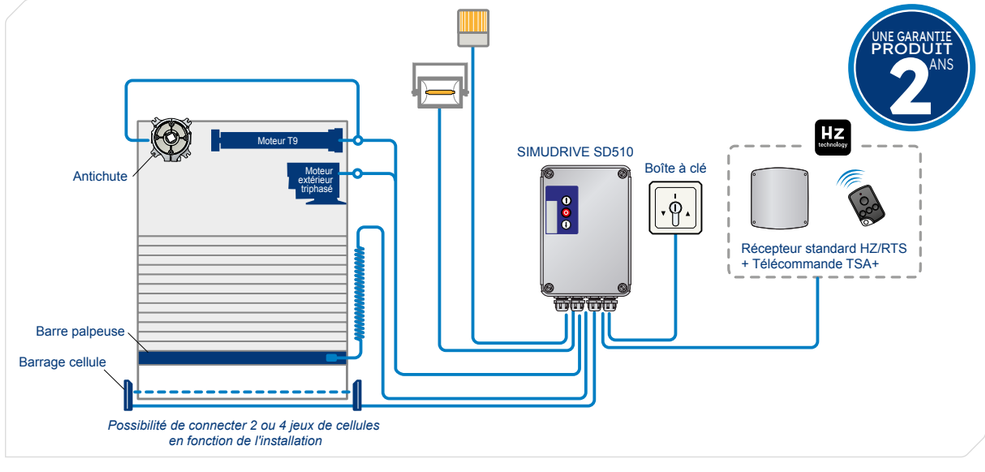

Coffret de commande filaire
SD510

Commandes préconisées

Type de commande	**SÉQUENTIEL** Un même bouton assure les actions de montée, stop et descente.	OU	**3 BOUTONS** Un bouton montée, un bouton descente et un bouton stop.
Commande mobile Hz technology	 Télécommande TSA+ **réf. 2007846**		 Télécommande TSA+ **réf. 2007846**  Télécommande mobile 1 canal **réf. 2008799**
Commande murale FILAIRE	 Boîte à clé universelle **réf. 2004964**  Bouton poussoir étanche **réf. 2006756**		 Boîte à clé universelle **réf. 2004964**  Inverseur à bouton (3 positions) **réf. 2006754**  Inverseur à clé (3 positions) **réf. 2006752**
Commande murale RADIO Hz technology	 Emetteur HZ SEQ. 3C **réf. 2009766**  Digicode HZ 2C **réf. 2009771**		 Émetteur mural 1 canal **réf. 2008369**
Accessoires de sécurité et de signalisation	 Antichute  Lame palpeuse		 Cellules photo-électriques  Cellule Reflex polarisée  Feu de signalisation

NOTES

SYSTÈMES DE COMMANDE & ACCESSOIRES

Commandes radio
récepteur standard HZ/RTS



- **PERMET DE COMMANDER UN OU DEUX AUTOMATISMES FILAIRES (TYPE SD510)** avec la commande radio SIMU-Hz et de les piloter ainsi depuis les télécommandes TSA+, le digicode Hz 2C et tous les émetteurs de la gamme SIMU-Hz.

Désignation	Références
	x 1
Récepteur standard HZ/RTS	1841022

Caractéristiques techniques

ALIMENTATION	20-40 Vdc 3A / 20-28 Vac 3A
INDICE DE PROTECTION	IP 55
FRÉQUENCE RADIO	433,42 MHz
MODE DE FONCTIONNEMENT	Séquentiel
CÂBLAGE	2 câbles de 0,75 mm² - H05 RR-F
NOMBRE DE RELAIS	2
NOMBRE DE CANAUX	Possibilité de mémoriser 16 canaux par relais, soit 32 canaux
POIDS	0,150 kg

Principe de fonctionnement

Exemple : une porte est motorisée avec un moteur T9 triphasé et pilotée par un coffret de commande SD510 équipé d'accessoires de sécurité.

En connectant le SD510 avec un récepteur standard Hz/RTS, la porte peut être commandée depuis une télécommande séquentielle SIMU-Hz.

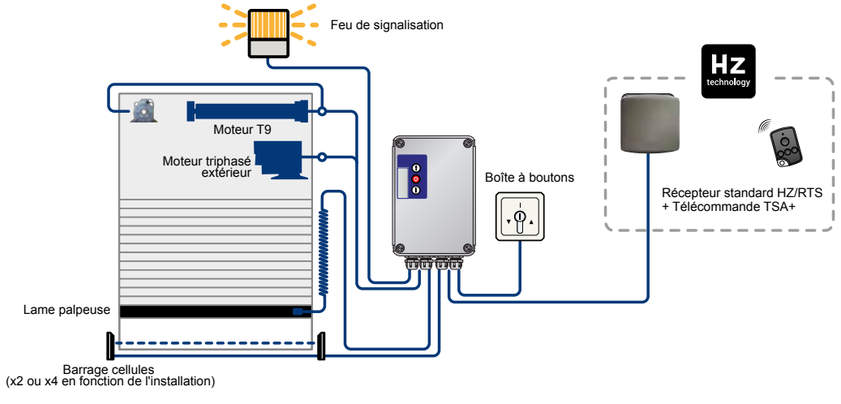

Commandes radio
Télécommande TSA+ 4 canaux

DESIGN RAFFINÉ, QUALITÉ VISIBLE !



- **UNE TÉLÉCOMMANDE MULTI-USAGES :** associée aux moteurs et coffrets de commande de la gamme SIMU, la télécommande TSA+ permet de commander aussi bien les grilles de magasins que les portes de bâtiments industriels.
- **UN DESIGN SOBRE ET UNE FINITION DE QUALITÉ :** SIMU a souhaité créer une télécommande sobre et raffinée, au caractère intemporel. Sa boucle métallique avec finition chromée lui confère qualité et robustesse.
- **PRATIQUE, ELLE EST FOURNIE AVEC SON SUPPORT DE FIXATION :** en standard, la télécommande TSA+ est livrée avec un support conçu dans un matériau à la fois souple et incassable, lui permettant de se clipper sur un pare-soleil de voiture ou d'être fixée sur un mur.
- **FINI LES APPUIS INTEMPESTIFS !** La forme des touches et leur sensibilité ont été étudiées pour éviter les appuis intempestifs lorsque la télécommande est dans une poche.

Désignation	Références	
	x 1	x 16
TSA+	2007846	2008038

Combinaisons préconisées

...pour grilles de magasin
et portes de bâtiments industriels :



...pour bâtiment en triphasé SD510





Fixation murale — Maintien par clip

Caractéristiques techniques

UNE GARANTIE PRODUIT 2 ANS

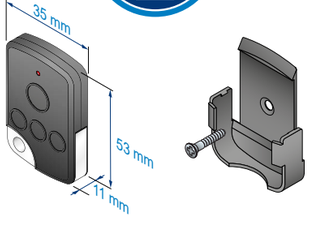

ALIMENTATION	Pile lithium 3 Vcc – type CR2430
FRÉQUENCE RADIO	433.42 MHz
NOMBRE DE CANAUX	4
PORTÉE RADIO	30 mètres
INDICE DE PROTECTION	IP54
CLASSE PRODUIT	classe III
TEMPÉRATURE DE FONCTIONNEMENT	-20°C / +70°C
SÉCURITÉ DES COMMUNICATIONS	Cryptage des ordres de commandes + Rolling code : Code tournant avec 16 millions de combinaisons possibles.
DIMENSIONS	35 x 53 x 11 mm
POIDS	38 gr

Commandes radio
digicode HZ 2C

POUR PILOTER 2 ÉQUIPEMENTS EN TOUTE SIMPLICITÉ



o UN DESIGN MODERNE ET DISCRET
- Look anthracite et dimensions compactes pour s'intégrer partout.

o UNE UTILISATION SIMPLE ET SÉCURISÉE
- 2 canaux, pour piloter 2 équipements.
- 1 code principal, pour ouvrir tous les canaux et modifier les réglages, et 1 code secondaire pour limiter le pilotage à un seul canal.
- Protection contre les tentatives d'intrusion, grâce au verrouillage automatique du clavier après plusieurs essais erronés.

o FACILE À INSTALLER ET À PROGRAMMER
- 2 éléments prémontés à assembler, qui se fixent avec une vis imperdable.
- Seulement 3 étapes pour paramétrer les codes en utilisant les boutons set et reset.

o COMPATIBILITÉ
- Coffret de commande SD100 Hz, et gamme de moteurs pour porte de garage GM.
- Coffret de commande SD510 associé au récepteur standard Hz.

Désignation	Référence
	x 1
DIGICODE HZ 2C	2009771

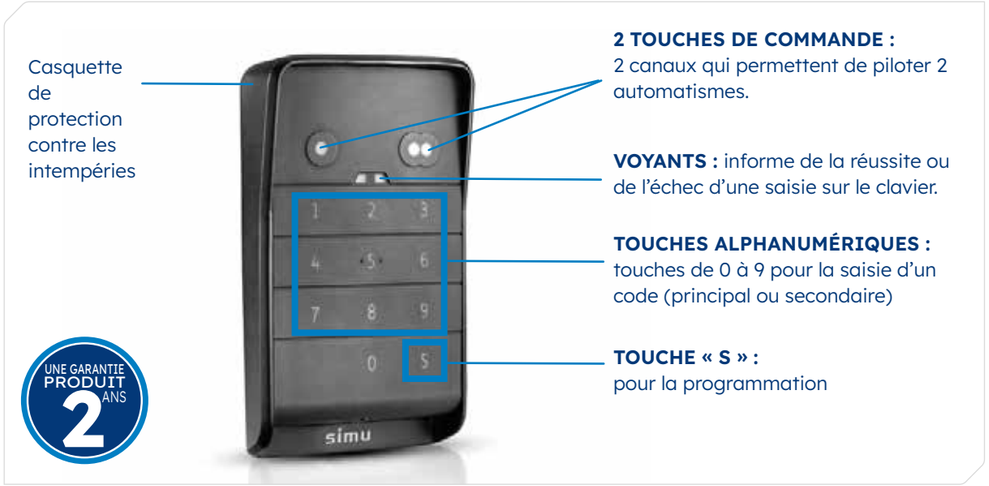

Caractéristiques techniques

ALIMENTATION	1 pile CR 2450
FRÉQUENCE RADIO	433.42 MHz
NOMBRE DE CANAUX	2
PORTÉE RADIO DE LA COMMANDE	30 mètres
UTILISATION (INTÉRIEUR/EXTÉRIEUR)	IP55
CLASSE PRODUIT	III
COMPATIBILITÉ	SD100 HZ, Gamme GM et Récepteur standard HZ
DIMENSIONS	120 x 70 x 30 mm
POIDS	123 g
HOMOLOGATIONS	

Commandes radio
émetteurs radio 1 canal

ÉMETTEUR MURAL ET MOBILE 1 CANAL

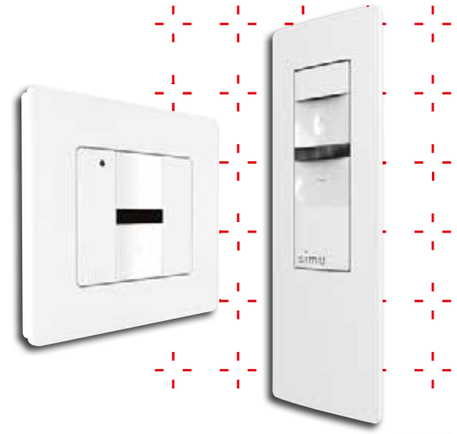

UTILISATIONS
- Commande individuelle.
- Peut également être utilisé pour une centralisation.

Désignation	Références		
	x1	x10	x100
ÉMETTEUR HZ MURAL 1C	2008369	2008370	2008495
ÉMETTEUR HZ MOBILE 1C	2008799	-	-

Livré avec pile - Version mobile livrée avec support mural (vis de fixation au mur non fournies dans les 2 cas)

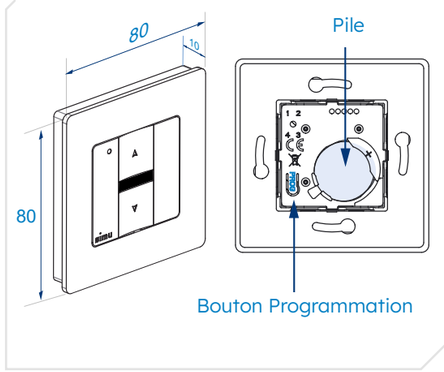

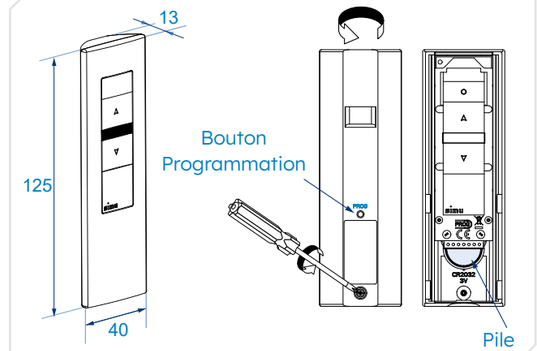

Caractéristiques techniques

CLASSE PRODUIT	III
ALIMENTATION	Pile lithium 3V type CR 2032
PORTÉE RADIO	Mural : 150 m en champ libre ou 15 m à travers 2 murs de béton Mobile : 200 m en champ libre ou 20 m à travers 2 murs de béton
DIMENSIONS	Mural : 80 x 80 x 10 mm Mobile : 125 x 40 x 15 mm
TEMPÉRATURE DE FONCTIONNEMENT	0°C / +45°C
FRÉQUENCE RADIO	433.42 MHz
HOMOLOGATIONS	

Commande radio
Émetteur HZ SEQ 3C

3 CANAUX POUR PILOTER 3 ÉQUIPEMENTS EN INTÉRIEUR OU EXTÉRIEUR

Pilotez en mode séquentiel vos différentes portes.

- **CONFORT** : 3 boutons = 3 équipements (portes industrielles, lumière...).
- **USAGE INTÉRIEUR OU EXTÉRIEUR** : grâce à son IP55 et son design sobre et moderne.
- **FACILE À INSTALLER :**
  - Pas de câblage.
  - Montage en façade aux dimensions standard d'un interrupteur mural.
- **COMPATIBLE AVEC :**
  - Le coffret de commande SD100 Hz.
  - Le coffret de commande SD510 associé au récepteur standard Hz.
  - Le micro-récepteur HZ pour éclairage.



Hz technology

Désignation	Référence
	x 1
ÉMETTEUR HZ SEQ 3C	2009766

Montage

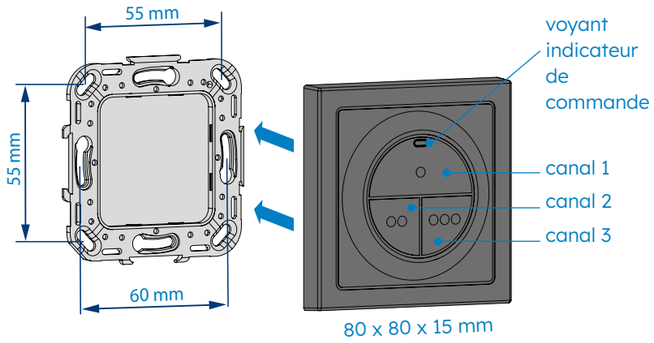

Caractéristiques techniques

ALIMENTATION	Pile 3V – CR2430 incluse
FRÉQUENCE RADIO	433.42 MHz
NOMBRE DE CANAUX	3
PORTÉE RADIO	30 mètres
INDICE DE PROTECTION	IP55
CLASSE PRODUIT	classe III
TEMPÉRATURE DE FONCTIONNEMENT	-20°C / +60°C
MONTAGE	en façade
MODE DE FONCTIONNEMENT	séquentiel
DIMENSIONS	80 x 80 x 15 mm
POIDS	47 g
HOMOLOGATIONS	

UTILISATION :

- Émetteur dédié à la commande individuelle uniquement.
- Pas de commande de groupe ou générale.
- Ne peut pas être utilisé pour le réglage des fins de courses.

COMPATIBILITÉ :

- Le coffret de commande SD100Hz (réf. **2009612**).
- La gamme de moteurs GM pour porte de garage sectionnelle.
- Le micro-récepteur HZ pour éclairage (réf. **2008193**).

A NOTER :

Cet émetteur peut aussi piloter les stores terrasses équipés de moteurs SIMU-Hz.

UNE GARANTIE PRODUIT 2 ANS

NOTES

Synthèse de l'offre
inverseurs à clé, boutons rotatifs, boutons poussoirs

									
	RÉFÉRENCES	2004964	2001548	2008367	2008778	2006752	2006754	2006755	2006756
TYPE	Inverseur à clé	x	x	x	x	x			
	Bouton rotatif						x	x	
	Bouton poussoir								x
FIXATION	Applique	x	x	x	x	x	x	x	x
	Encastré	x							
MODE DE FONCTIONNEMENT	Instable	x	x	x	x	x	x		
	Stable	x							
	Mixte	x						x	
MATÉRIAU	Métallique	x	x	x	x				
	Plastique					x	x	x	x
COMMANDE	1 moteur	x	x	x	x	x	x	x	x
ENCOMBREMENT (en mm)		85 x 85 x 60	73,5 x 73,5 x 45	97 x 79 x 43	44 x 86 x 140	74 x 74 x 74	74 x 74 x 72	74 x 74 x 72	74 x 74 x 62
IP		54	54	X4	X4	65	65	65	65
SPÉCIFICITÉ PRODUIT		Multi-mode	Epaisseur réduite	Débrayage intégré (spécifique CENTRIS)	Débrayage intégré (spécifique CENTRIS)		Etanche	Etanche	Etanche
CONNEXIONS POSSIBLES	Directement connecté au moteur	x	x	x	x	x	x	x	
	SD100 Hz	x	x	x	x	x	x		x
	SD350	x	x			x	x		
	SD510	x	x			x	x		x

Commandes filaires
inverseurs à clé, boutons rotatifs, boutons poussoirs

Boîte à clé universelle



Inverseur à clé avec façade pour fonctionnement 2 positions (Montée/Descente)



Façade pour fonctionnement séquentiel avec coffret de commande (Montée/Stop/Descente)

- Inverseur métallique à clé.
- 3 modes de fonctionnement configurables : stable, instable, mixte.
- Montage en applique ou en encastré.
- Dimensions 85 x 85 x 60 mm.
- IP 54
- Livrée avec 3 clés + 2 façades.
- Poids 0.450 kg.

Désignation	Références
	x 1
Boîte à clé universelle	2004964
Boîte à clé universelle sans logo	2008332

Boîte à clé instable



Compact : 45 mm d'épaisseur seulement

- Inverseur métallique à clé.
- Mode de fonctionnement instable.
- Montage en applique.
- Dimensions 73.5 x 73.5 x 45 mm.
- IP 54
- Livrée avec 3 clés.
- Poids 0.311 kg.

Désignation	Références
	x 1
Boîte à clé instable	2001548

Boîtier sécurisé avec débrayage + interrupteur pour moteur Centris



- Interrupteur intégré au boîtier.
- Format compact.
- Réglage de la tension du câble aisé.
- Mode de fonctionnement instable 2 positions.
- Montage en applique vertical ou horizontal.
- Dimensions 44 x 86 x 140 mm.
- IP X4
- Poids 0.703 kg.

Désignation	Références
	x 1
Boîtier sécurisé avec débrayage + interrupteur	2008778

Boîte à clé, avec clé de débrayage pour moteur Centris



Bornier de câblage débrochable



Porte clé avec outil de débrayage

- Bornier de connexion débrochable.
- Mode de fonctionnement instable 2 positions.
- Montage en applique.
- Dimensions 43 x 78 x 95 mm.
- IP X4
- Livrée avec 3 clés et porte clés avec outil de débrayage.
- Poids 0.558 kg.

Désignation	Références
	x 1
Boîte à clé, avec clé de débrayage	2008367

Boîte à clé étanche instable



- Inverseur en plastique à clé.
- Mode de fonctionnement instable.
- Montage en applique.
- Dimensions 74 x 74 x 74 mm.
- IP 65.
- Livrée avec 2 clés.

Désignation	Références
	x 1
Boîte à clé étanche	2006752

Bouton rotatif étanche



- Inverseur en plastique.
- 2 modes de fonctionnement : instable ou mixte.
- Montage en applique.
- Dimensions 74 x 74 x 72 mm.
- IP 65.

Désignation	Références
	x 1
Inverseur étanche instable	2006754
Inverseur étanche mixte	2006755

Bouton poussoir étanche



- Bouton poussoir pour commande séquentielle avec le coffret radio SD100 Hz ou coffret de commande SD 510.
- Montage en applique.
- Dimensions 74 x 74 x 62 mm.
- IP 65.

Désignation	Références
	x 1
Bouton poussoir	2006756

Barillet à clé



COMPATIBILITÉ

- avec la boîte à clé universelle. **Réf. 2004964.**
- avec la boîte à clé instable. **Réf. 2001548**.
- avec le boîtier sécurisé avec débrayage + interrupteur. Réf **2008778**
- avec la boîte à clé avec clé de débrayage. **Réf 2008367**.

Désignation	Références
	x 1
Barillet à clés identiques	9020748

Ébauches clé



Désignation	Références
	x 10
Ebauche clé courte 28 mm (par sachet de 10 pièces)	9020749

NOTES

Accessoires de sécurité

Préconisations d'installation

Les tableaux suivants dressent nos préconisations quant aux différents éléments à intégrer à une porte enroulable en fonction des risques possibles pour les biens et les personnes (il s'agit là de la vision SIMU, il est toujours nécessaire de faire valider cette vision par les organismes notifiés locaux).

Pour plus d'informations sur la norme EN 13241-1, veuillez vous référer à un organisme certifié.

		Antichute	Barre palpeuse	Jeux de cellule	Feu clignotant	Éclairage de zone
						
QUI DONNENT SUR LA VOIE PUBLIQUE	Commande maintenue à vue	Oui	Non	Non	Oui	Oui
	Commande par impulsion	Oui	Oui	Oui *	Oui	Non
	Commande automatique (fermeture automatique de la porte)	Oui	Oui	Oui *	Oui	Non
QUI NE DONNENT PAS SUR LA VOIE PUBLIQUE	Commande maintenue à vue	Oui	Non	Non	Non	Oui
	Commande par impulsion	Oui	Oui	Oui *	Non	Non
	Commande automatique (fermeture automatique de la porte)	Oui	Oui	Oui *	Oui	Non

* : pour les grilles enroulables, des jeux de cellules en partie haute sont aussi nécessaires.

Accessoires de sécurité
antichutes

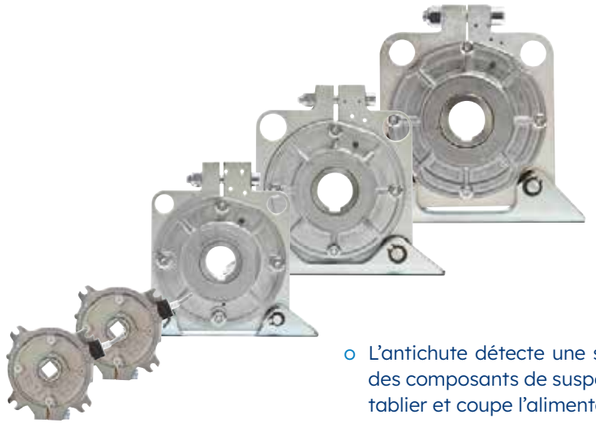

- L'antichute détecte une survitesse brutale, en cas de rupture d'un des composants de suspension de la porte, il bloque la descente du tablier et coupe l'alimentation électrique du moteur.
- Une gamme complète d'accessoires adaptés pour la majorité des installations (supports, plaques supports, cornières murales pour plaques, embouts et axes pour embouts).

ATTENTION

Le couple de l'antichute et celui du moteur sont des données différentes. Le choix d'un antichute est fonction du tube et du poids de tablier et non du couple moteur.

Abaques de sélection

TYPE DE TUBE	ANTICHUTE				
	95 Nm	147 Nm	332 Nm	552 Nm	1063 Nm
OCTO 70 MM	86 kg* - 217 kg**	91 kg* - 336 kg**	-	-	-
ZF 80 (ZURFLUH FELLER)	76 kg* - 190 kg**	79 kg* - 294 kg**	-	-	-
LP 89 (DEPRAT)	77 kg* - 171 kg**	80 kg* - 264 kg**	-	-	-
102 x 2 / 101,6 x 3,6	121 kg	175 kg	517 kg	-	-
133 x 2,5 / 133 x 4	96 kg	160 kg	450 kg	660 kg	-
159 x 4,5	-	129 kg	396 kg	600 kg	-
168 x 3,5 / 168 x 4,5	-	-	370 kg	580 kg	980 kg
193,7 x 5,4	-	-	325 kg	500 kg	927 kg

* Valeur maxi en fonction de la résistance du tube

** Valeur maxi acceptée par l'antichute

Caractéristiques techniques

MODÈLES : 95 NM - 147 NM

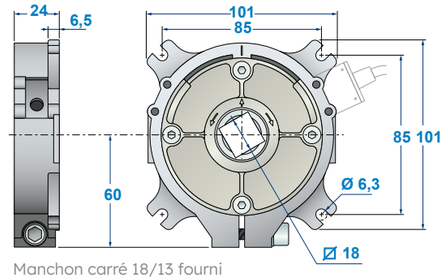

Manchon carré 18/13 fourni

MODÈLES : 332 NM - 552 NM - 1063 NM

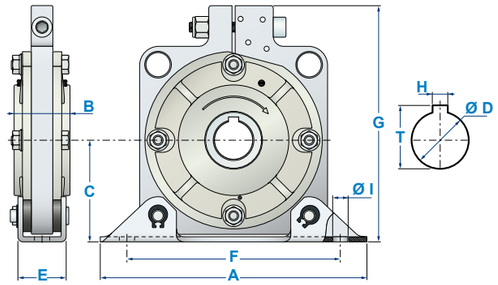

	ANTICHUTE		
	332 Nm	552 Nm	1063 Nm
A	210 mm	260 mm	340 mm
B	44 mm	50 mm	78 mm
C	80 mm	100 mm	150 mm
Ø D	30 mm	40 mm	50 mm
E	38 mm	45 mm	75 mm
F	180 mm	230 mm	300 mm
G	185 mm	225 mm	320 mm
H	8 mm	12 mm	14 mm
Ø I	12 mm	14 mm	22 mm
T	33,3 mm	43,3 mm	53,8 mm

Principe d'intégration et accessoires avec **moteurs tubulaires**.

Principe d'intégration et accessoires avec **moteurs extérieurs**.

							
RÉFÉRENCE	2007927	2007928	2007929	2007930	2007931	2007932	2007933
LONGUEUR DE CÂBLE	1 m	5 m	1 m	5 m	1 m	1 m	1 m
COUPLE ADMISSIBLE	95 Nm		147 Nm		332 Nm	552 Nm	1063 Nm
MOMENT D'ARRÊT	545 Nm		812 Nm		796 Nm	1253 Nm	4092 Nm
VITESSE DE FONCTIONNEMENT	22 Tr/min.		22 Tr/min.		22 Tr/min.	22 Tr/min.	18 Tr/min.
POIDS	1 kg		1 kg		4,5 kg	8 kg	23 kg
VISSERIE (non fournie)	**4 vis :** M6 x 20 DIN 912 Zn 8,8 **4 écrous :** HU6 DIN 934 **4 rondelles :** Ø6,4 x Ø18 x 1,6 DIN 9021Zn		**4 vis :** M6 x 20 DIN 912 Zn 8,8 **4 écrous :** HU6 DIN 934 **4 rondelles :** Ø6,4 x Ø18 x 1,6 DIN 9021Zn		**2 vis :** DIN 933 M10 x 30 Zn 8,8 **2 écrous :** DIN 934 M10 Zn **2 rondelles :** DIN 125 Ø10,5 Zn	**2 vis :** DIN 933 M12 x 40 Zn 8,8 **2 écrous :** DIN 934 M12 Zn **2 rondelles :** DIN 125 Ø13 Zn	**2 vis :** DIN 933 M20 x 55 Zn 8,8 **2 écrous :** DIN 934 M20 Zn **2 rondelles :** DIN 125 Ø21 Zn
SUPPORTS	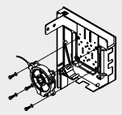 Les antichutes 95 et 147 Nm se fixent directement sur les joues ou plaques (sans support).				 support + vis réf. 9017176	 support + vis réf. 9017177	 support + vis réf. 9017178

Accessoires de sécurité
lames palpeuses

A SAVOIR

En mode de fonctionnement par impulsion ou en fermeture automatique, cet accessoire est requis par la norme EN13241-1 pour assurer la mise en conformité de la porte.



Installée sous la lame finale de la fermeture, la lame palpeuse détecte les obstacles à la fermeture.

En cas de présence d'un obstacle, un jeu de cellules intégrées dans le profilé caoutchouc détecte l'écrasement du caoutchouc et envoie un signal au coffret de commande.

- **2 dimensions de lames palpeuses disponibles,** à choisir en fonction du type de lames de porte utilisées.
- **profilés caoutchouc avec intérieur réfléchissant** : la détection fonctionne même si les cellules ne sont pas parfaitement alignées.



Visualisation du bon fonctionnement de la lame palpeuse et de l'usure du profilé caoutchouc grâce à une LED de signalisation visible à travers la tête de la cellule émettrice.

COMPOSANTS POUR PORTE ENROULABLE AVEC HAUTEUR LAME DE ≤ 75 MM

Rail	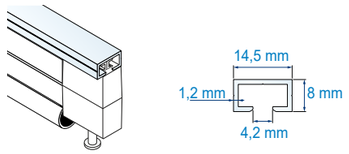	Matière : Aluminium Longueur de rail : 3 m	10 rails de 3 m 9016875
Profilé caoutchouc	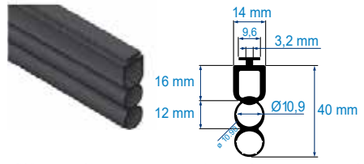 Ce profilé peut directement s'intégrer dans certaines lames finales Heroal, Alulux, Alukon, Lakal et Building plastics	Matière : Ethylène - Propylène - Terpolymer Indice de protection : IP 67	Rouleau de 40 m 9019568

COMPOSANTS POUR PORTE ENROULABLE AVEC HAUTEUR LAME DE 75 MM À 110 MM

Rail	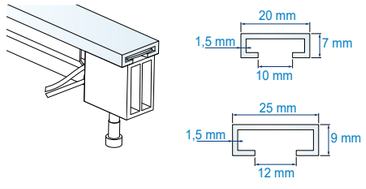	Matière : Aluminium Longueur de rail : 2,5 m	10 rails de 2,5 m 9016704 (largeur de 20 mm) 9013406 (largeur de 25 mm)
Profilé caoutchouc	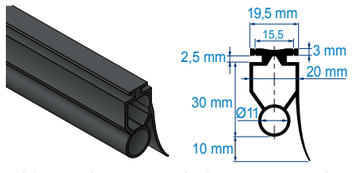 Ce profilé peut directement s'intégrer dans certaines lames finales Heroal, Alulux et Lakal	Matière : Ethylène - Propylène - Terpolymer Indice de protection : IP 67	Rouleau de 40 m 9015221

COMPOSANTS DU KIT DE CONNEXION

Kit de connexion (compatible avec SD100 Hz et SD510)	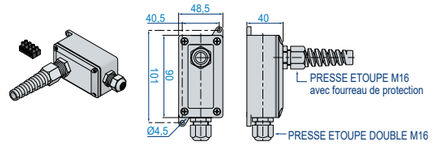	**BOÎTIER DE CONNEXION** Matière : ABS RAL 7035 Indice de protection : IP 65 Boîtier prépercé avec domino 4 bornes	9021160 1 kit par porte
	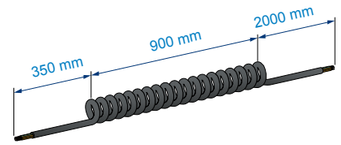	**CORDON SPIRAL** Diamètre : 4,5 mm Conducteurs : 3 brins de 0,25 mm² Longueur extensible : 3,5 m	
	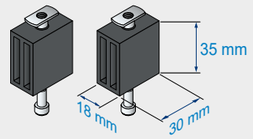	**BUTÉES (X2)** Matière : Polypropylène noir Compatibilité : Pour profilé Caoutchouc **réf.9015221**	
	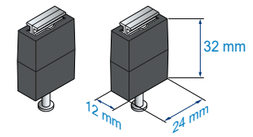	**BUTÉES (X2)** Matière : Polypropylène noir Compatibilité : Pour profilé caoutchouc **réf.9019568**	
	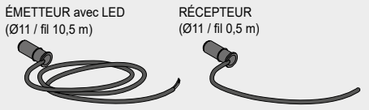	**CELLULES DE DÉTECTION** Conducteurs : 3 brins de 0,14 mm² Distance de détection maxi : 10 m	
	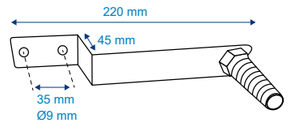	**ÉQUERRE DE DÉPORT** Installation : à 2 mètres maximum du boîtier de contrôle	

Installation

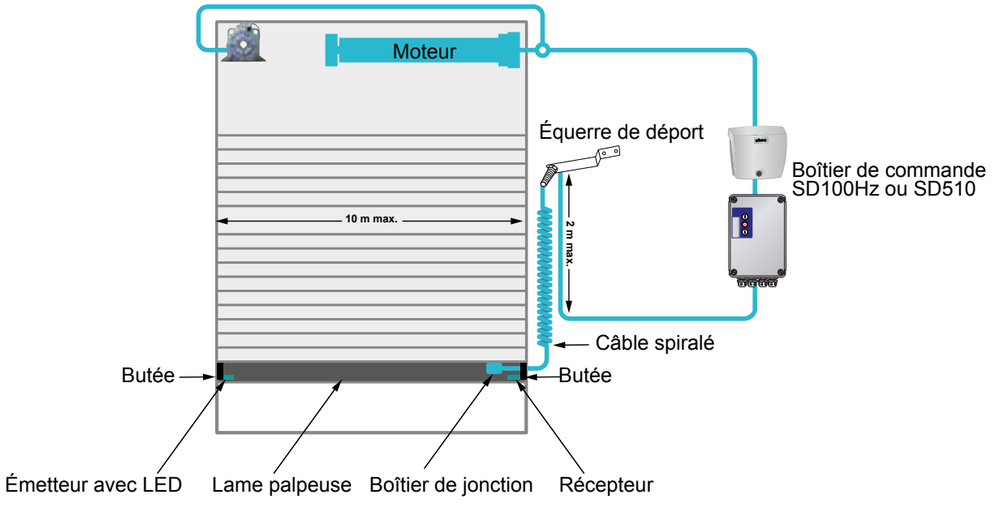

Accessoires de sécurité
barrage cellules photo-électriques

CELLULES MASTER PRO BITECH



- Les cellules détectent les obstacles à la montée ou à la descente de la porte.

Désignation	Référence
	x 1
Cellules MASTER PRO BITECH	2009527

Caractéristiques techniques

ALIMENTATION	24 Vac/Cc
PORTÉE	maxi 10 m (réduite en cas de brouillard-pluie)
INDICE DE PROTECTION	IP 44
POIDS	1,130 kg
TEMPÉRATURE DE FONCTIONNEMENT	-20°C / +60°C

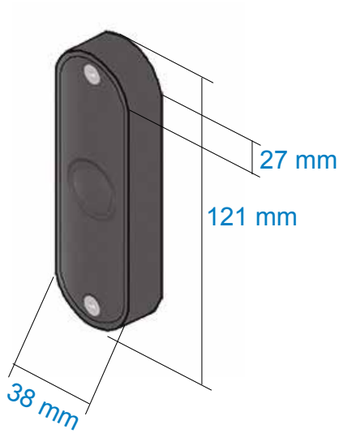

Accessoires de sécurité
cellule reflex polarisée

CELLULE + RÉFLECTEUR



Orientable à 90°.
3 positions possibles.
Câblage simplifié.
Une seule cellule à connecter.

- La cellule détecte les obstacles à la montée ou à la descente de la porte.
- Cellule polarisée : le faisceau ne peut être réfléchi que par le réflecteur.

Désignation	Références
	x 1
Cellule Reflex	2008394

Caractéristiques techniques

ALIMENTATION	12-24 VCC / VCA (-15% +20%)
PORTÉE	maxi 12 m (réduite en cas de brouillard-pluie)
INDICE DE PROTECTION	IP 66
Ø RÉFLECTEUR	80 mm
LIVRÉ AVEC	- 1 cellule émettrice - 1 réflecteur
POIDS	1,145 kg
TEMPÉRATURE DE FONCTIONNEMENT	+5°C / +40°C

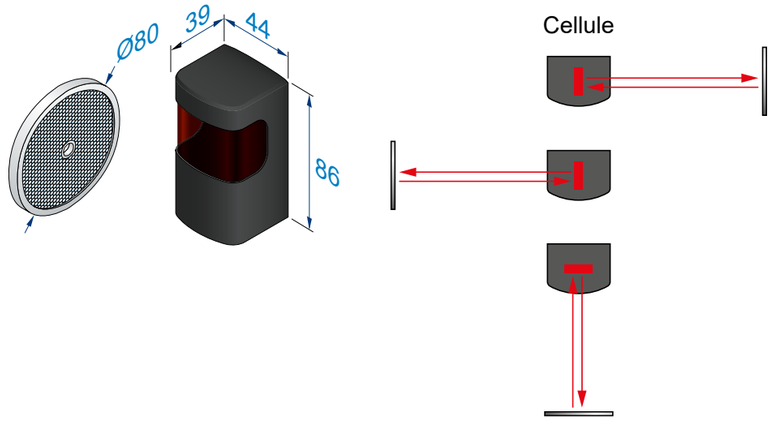

Accessoires de sécurité
feu de signalisation

FEU ORANGE MASTERPRO



Signale le mouvement d'ouverture et de fermeture de la porte.

Recommandé pour signaler le mouvement de la porte et nécessaire en cas de sortie sur la voie publique.

Désignation	Références
	x 1
FEU ORANGE MASTERPRO 230V	9015034
FEU ORANGE MASTERPRO 24V	9026384

Vis et chevilles de fixation fournies

Caractéristiques techniques

	FEU ORANGE MASTERPRO 230V	FEU ORANGE MASTERPRO 24V
Référence	9015034	9026384
Utilisation	230V	24V AC/DC
Gestion clignotement	Par le feu orange	Par le moteur ou le coffret de commande
Classe d'isolation électrique	Classe I	Classe III (TBTS)
Dimensions (H x Ø)	92 x 107 mm	92 x 107 mm
Température de fonctionnement	De -20°C à +60°C	De -20°C à +60°C
Index de Protection	IP54	IP54
Puissance	25 W	3 W
Poids	374 gr	435 gr
Antenne intégrée	-	Hz 433,42 MHz
Compatibilité	Coffrets de commande SD100 Hz et SD510	Gamme de moteurs GM pour portes de garage sectionnelle et coffret de commande SD510

NOTES

05.
Références



05.
Références

Liste de références moteurs p. 120

Liste de références commandes et accessoires (hors moteurs) p. 124

Liste de références
moteurs

MOTEURS CENTRAUX

RÉFÉRENCE	DÉSIGNATION	CONDITIONNEMENT	PAGE
Moteurs CENTRIS - 230 volts / 50 Hz			
2008527	CENTRIS S 60/200 230/50 AF	1	14
2007112	CENTRIS M 60/200 230/50 AF	1	14
2007113	CENTRIS M 60/200 230/50 SF	1	14
2007114	CENTRIS M 60/220 230/50 AF	1	14
2007115	CENTRIS M 60/220 230/50 SF	1	14
2007117	CENTRIS L 60/200 230/50 AF	1	14
2007118	CENTRIS L 60/200 230/50 SF	1	14
2007120	CENTRIS L 60/220 230/50 AF	1	14
2007121	CENTRIS L 60/220 230/50 SF	1	14
2007124	CENTRIS L 76/220 230/50 AF	1	14
2007231	CENTRIS L 76/240 230/50 AF	1	14
2007125	CENTRIS XL 60/220 230/50 AF	1	14
2007126	CENTRIS XL 60/220 230/50 SF	1	14
2007128	CENTRIS XL 76/220 230/50 AF	1	14
2007232	CENTRIS XL 76/240 230/50 AF	1	14
2007129	CENTRIS XXL 60/220 230/50 AF	1	14
2007131	CENTRIS XXL 76/220 230/50 AF	1	14
2007134	CENTRIS XXL 76/240 230/50 AF	1	14
Moteurs CENTRIS - 220 volts / 60 Hz			
2007138	CENTRIS 90 60/220 220/60 AF	1	15
2007140	CENTRIS 170 60/220 220/60 AF	1	15
2007141	CENTRIS 170 76/240 220/60 AF	1	15
Moteurs CENTRIS - 120 volts / 60 Hz			
2007119	CENTRIS 100 60/200 AFAD US	1	15
2007123	CENTRIS 100 60/220 AFAD US	1	15
2007130	CENTRIS 200 60/220 AFAD US	1	15
2007133	CENTRIS 200 76/220 AFAD US	1	15

MOTEURS TUBULAIRES

RÉFÉRENCE	DÉSIGNATION	CONDITIONNEMENT	PAGE
Moteurs T5 - 230 volts / 50 Hz			
2000412	540/12-230/50 X1 C2,5BL	1	28
2000432	550/12-230/50 X1 C2,5BL	1	28
Moteurs T5 - 120 volts / 60 Hz			
2000652	540/12-120/60 X1 C2,5BL	1	28
2000653	550/12-120/60 X1 C2,5BL	1	28
Moteurs T5 - 220 volts / 60 Hz			
2006161	538/14 220/60 SASO/1	1	28
Moteurs DMI5 - 230 volts / 50 Hz			
2000756	DMI540/12-230/50 X1 C2,5BL	1	28
2000763	DMI550/12-230/50 X1 C2,5BL	1	28
Moteurs DMI5 - 120 volts / 60 Hz			
2000775	DMI540/12-120/60 X1 C2,5BL	1	28
2000776	DMI550/12-120/60 X1 C2,5BL	1	28
Moteurs DMI5 - 220 volts / 60 Hz			
2006164	DMI538/14-220/60 SASO/1	1	28
Moteurs T6 - 230 volts / 50 Hz			
2000922	NT6 80N/12T 230/50 X1 2,5BL	1	30
2000934	NT6 120N/12T 230/50 X1 C2,5BL	1	30
Moteurs T6 - 120 volts / 60 Hz			
2000986	T680/14 120/60 X1 C2.5 BLANC	1	30
2000987	T6100/14 120/60 X1 C2.5 BLANC	1	30
Moteurs T6 - 220 volts / 60 Hz			
2006165	NT6 60N/14T 220/60 SASO/1	1	30
Moteurs DMI6 - 230 volts / 50 Hz			
2001007	DMI680/12 230/50 X1 C2,5BL	1	30
2001013	DMI6120/12 230/50 X1 C2,5BL	1	30
Moteurs DMI6 - 120 volts / 60 Hz			
2001042	DMI680/14 120/60 X1 C2.5BL	1	30
2001044	DMI6100/14 120/60 X1 C2.5BL	1	30
Moteurs DMI6 - 220 volts / 60 Hz			
2006167	DMI680/14 220/60 SASO/1	1	30
2006168	DMI6100/14 220/60 SASO/1	1	30
Moteurs T8S - 230 volts / 50 Hz, sans fin de course de sécurité			
2008290	T8S 150 Ø94 230/50 NO FDCS	1	36
2008291	T8S 200 Ø94 230/50 NO FDCS	1	36
2008292	T8S 250 Ø94 230/50 NO FDCS	1	36
Moteurs T8S - 120 volts / 60 Hz, sans fin de course de sécurité			
2008288	T8S 200 Ø94 120/60 NO FDCS	1	36
2008289	T8S 280 Ø94 120/60 NO FDCS	1	36
Moteurs T8S - 220 volts / 60 Hz, sans fin de course de sécurité			
2008295	T8S 200 Ø94 220/60 SASO	1	36
Moteurs T8SDMI - 230 volts / 50 Hz, sans fin de course de sécurité			
2008304	T8SDMI 150 Ø94 230/50 NO FDCS	1	36
2008305	T8SDMI 200 Ø94 230/50 NO FDCS	1	36
2008306	T8SDMI 250 Ø94 230/50 NO FDCS	1	36
2008307	T8SDMI 300 Ø94 230/50 NO FDCS	1	36

MOTEURS TUBULAIRES

RÉFÉRENCE	DÉSIGNATION	CONDITIONNEMENT	PAGE
Moteurs T8SDMI - 120 volts / 60 Hz, sans fin de course de sécurité			
2008302	T8SDMI 200 Ø94 120/60	1	36
2008303	T8SDMI 280 Ø94 120/60	1	36
Moteurs T8SDMI - 220 volts / 60 Hz, sans fin de course de sécurité			
2008309	T8SDMI 200 Ø94 220/60 SASO	1	36
2009720	T8SDMI 270 Ø94 220/60 SASO	1	36
Moteurs T8 - 230 volts / 50 Hz, avec fin de course de sécurité			
2004502	T8 150NM BASE Ø94 FDCS	1	40
2004252	T8 250NM FDC 21 trs BASE Ø94	1	40
2004504	T8 250NM BASE Ø94 FDCS	1	40
2007989	T8 300NM 230/50 BASE Ø94 FDCS	1	40
2006236	T8 350NM BASE D124 B FDCS	1	40
2006237	T8 450NM BASE D124 B FDCS	1	40
Moteurs T8 - 230 volts / 50 Hz, sans fin de course de sécurité			
2007851	T8 150NM BASE Ø94 SANS FDCS	1	40
2007855	T8 350NM BASE Ø124 SANS FDCS	1	40
2007857	T8 450NM BASE Ø124 SANS FDCS	1	40
Moteurs T8 - 120 volts / 60 Hz, sans fin de course de sécurité			
2004248	T8 200NM 120V/60 BASE Ø94 U	1	40
Moteurs T8 - 220 volts / 60 Hz, avec fin de course de sécurité			
2006435	T845 220V/60HZ K	1	40
Moteurs T8M - 230 volts / 50 Hz, avec fin de course de sécurité			
2004503	T8M 150NM BASE Ø94 FDCS	1	40
2004505	T8M 250NM BASE Ø94 FDCS	1	40
2007406	T8M 250NM FDC 21TRS BASE D94	1	40
2007990	T8M 300NM 230/50 BASE D94 FDCS	1	40
2006242	T8M 350NM BASE D124 B FDCS	1	40
2006243	T8M 450NM BASE D124 B FDCS	1	40
Moteurs T8M - 230 volts / 50 Hz, sans fin de course de sécurité			
2007852	T8M 150NM BASE Ø94 SANS FDCS	1	40
2007854	T8M 250NM BASE Ø94 SANS FDCS	1	40
2007992	T8M 300NM BASE Ø94 SANS FDCS 230/50	1	40
2007856	T8M 350NM BASE Ø124 SANS FDCS	1	40
2007858	T8M 450NM BASE Ø124 SANS FDCS	1	40
Moteurs T8M - 120 volts /60 Hz, sans fin de course de sécurité			
2004249	T8M 200NM 120V/60 BASE Ø94 UR	1	40
Moteurs T8M - 220 volts / 60 Hz, avec fin de course de sécurité			
2006680	T845M 220V/60HZ K	1	40
Moteurs T9 - 230/400 volts / 50 Hz, avec fin de course de sécurité			
2006761	T9 300NM BASE Ø94 C FDCS	1	42
2006790	T9 400NM BASE D124 C FDCS	1	42
2006791	T9 500NM BASE D124 C FDCS	1	42
2006792	T9 600NM BASE D124 C FDCS	1	42
2006793	T9 800NM BASE D124 C FDCS	1	42
Moteurs T9M - 230/400 volts / 50 Hz, avec fin de course de sécurité			
2006762	T9M 300NM BASE Ø94 C FDCS	1	42
2006794	T9M 400NM BASE D124 C FDCS	1	42
2006795	T9M 500NM BASE D124 C FDCS	1	42
2006796	T9M 600NM BASE D124 C FDCS	1	42
2006797	T9M 800NM BASE D124 C FDCS	1	42
Moteurs T9M - 220 volts / 60 Hz, avec fin de course de sécurité			
2009727	T9M 250/8 Ø94 FDCS	1	42
2009340	T9M 400 Ø124 C FDCS CORTINAS	1	42
2009728	T9M 600/10 Ø124 FDCS	1	42
2009729	T9M 600/10 R Ø158 FDCS	1	42

MOTEURS EXTÉRIEURS

RÉFÉRENCE	DÉSIGNATION	CONDITIONNEMENT	PAGE
Moteurs SIMUBOX - alimentation monophasée : 230 volts / 50 Hz, pour porte enroulable			
2009128	SIMUBOX 200/12 MONO	1	60
2009129	SIMUBOX 250/08 MONO	1	60
Moteurs SIMUBOX - alimentation triphasée : 400 volts 3~ / 50 Hz, pour porte enroulable			
2009132	SIMUBOX 220/12 TRI	1	60
2009152	SIMUBOX 300/12 TRI	1	60
2009133	SIMUBOX 430/08 TRI	1	60
2009130	SIMUBOX 220/12 EI TRI	1	60
2009388	SIMUBOX 300/12 EI TRI	1	60
2009131	SIMUBOX 430/08 EI TRI	1	60
Moteurs SIMUBOX SI - 230/400 volts / 50 Hz, pour porte enroulable			
2004885	SIMUBOX SI 250N/15T & BOITIER DE CONTROLE	1	66
2004886	SIMUBOX SI 400N/15T & BOITIER DE CONTROLE	1	66
2004887	SIMUBOX SI 550N/15T & BOITIER DE CONTROLE	1	66
2004888	SIMUBOX SI 750N/15T & BOITIER DE CONTROLE	1	66
2004889	SIMUBOX SI 1000N/10T & BOITIER DE CONTROLE	1	66
Moteurs SIMUBOX - alimentation monophasée : 230 volts / 50 Hz, pour porte sectionnelle			
2009134	SIMUBOX 80/25 MONO	1	72
Moteurs SIMUBOX - alimentation triphasée : 400 volts 3~ / 50 Hz, pour porte sectionnelle			
2009136	SIMUBOX 120/25 TRI	1	72
2009135	SIMUBOX 120/25 EI TRI	1	72

Liste de références
commandes et accessoires (hors moteurs)

CLASSEMENT PAR ORDRE CROISSANT DE RÉFÉRENCE

RÉFÉRENCE	DÉSIGNATION	CONDITIONNEMENT	PAGE
550121	AXE D'ENT.40X530 + CLAVETTE	1	46, 62, 63
1780600	RONDELLE TUBE 133X4 AXE 40	1	46, 62, 63
1780601	RONDELLE TUBE 168X4,5 AXE 40	1	46, 62, 63
1781019	PALIER A SEMELLE DIAM 30	1	64
1781024	RONDELLE TUBE 101,6X3,6 AXE 30	1	34, 35, 38, 39, 44, 45, 62, 63
1781025	RONDELLE TUBE 133X4 AXE 30	1	34, 35, 38, 39, 44, 45, 46, 62, 63
1781056	RONDELLE TUBE 102X2 AXE 30	1	34, 35, 38, 39, 44, 45, 62, 63
1781057	RONDELLE ACIER 30,5X99X4	1	34, 35, 38, 39, 44, 45
1841022	RECEPTEUR STANDARD HZ/RTS	1	88
2001548	INVERSEUR CLE INV.APPL.INSTAB.	1	96
2003848	BOBINE CO-DIAM.127-AXE DE 20	1	52, 64
2003849	BOBINE CO-DIAM.127-AXE DE 35	1	53, 64
2003851	BOBINE CO-DIAM.158-AXE DE 35	1	53, 64
2003920	RONDELLE TUBE 133X2,5 AXE 30	1	34, 35, 38, 39, 44, 45, 46, 62, 63
2003921	RONDELLE TUBE 159X4,5 AXE 30	1	38, 39, 45, 46
2003928	RONDELLE TUBE 133X2,5 AXE 40	1	46, 62, 63
2003929	RONDELLE TUBE 159X4,5 AXE 40	1	46, 62, 63
2003930	RONDELLE TUBE 193,7X5,4 AXE 40	1	46
2004155	GENOU.DECOLLETEE D10/D14 M4	100	50
2004194	EMBOUT AJUSTABLE D30 D149	1	52, 53
2004841	AXE ANTICHUTE 137NM D30 C18	1	34, 38, 39, 44
2004964	BOITE A CLEF UNIVERSELLE	1	86, 96
2005002	EQUERRE SI pour 250.15 / 400.15 / 550.15	1	69, 70
2005003	EQUERRE SI pour 750.15 / 1000.10	1	69, 70
2005004	PLAQUE SI250.15/400.15/550.15	1	70
2005005	PLAQUE SI750.15/SI1000.10	1	70
2005006	AXE COTE MOTEUR D30	1	69, 70
2005007	AXE COTE MOTEUR D40	1	69, 70
2005008	AXE COTE MOTEUR D55	1	69, 70
2005010	DISQUE D30.D124 EP8	1	69, 70
2005012	DISQUE D40.D124 EP8	1	69, 70
2005013	DISQUE D40.D149 EP8	1	69, 70
2005016	DISQUE D55.D149 EP8	1	47, 69, 70
2005018	DISQUE D55.D182 EP8	1	47, 69, 70
2005020	AXE COTE OPPOSE D30	1	69, 70
2005021	AXE COTE OPPOSE D40	1	69, 70
2005022	AXE COTE OPPOSE D55	1	69, 70
2005023	PALIER D30	1	69, 70
2005024	PALIER D40	1	69, 70
2005041	PALIER D55	1	69, 70
2006527	TRINGLE CRO D14L1200 R9010 /1	1	49, 76
2006528	TRINGLE CRO D14L1200 R9010 /10	10	49, 76
2006531	TRINGLE CRO D14L1500 R9010 /1	1	49, 76
2006532	TRINGLE CRO D14L1500 R9010 /10	10	49, 76
2006535	TRINGLE CRO D14L2600 R9010 /1	1	49, 76
2006536	TRINGLE CRO D14L2600 R9010 /10	10	49, 76
2006537	TRINGLE CRO D14L3000 R9010 /1	1	49, 76
2006538	TRINGLE CRO D14L3000 R9010 /10	10	49, 76
2006541	TRINGLE CRO.D14L1500 R7035 /1	1	49, 76
2006542	TRINGLE CRO.D14L1500 R7035 /10	10	49, 76
2006543	TRINGLE CRO.D14L1600 R9010 /1	1	49, 76
2006544	TRINGLE CRO.D14L1600 R9010 /10	10	49, 76
2006549	TRINGLE CRO.D14L2000 R9010 /1	1	49, 76
2006550	TRINGLE CRO.D14L2000 R9010 /10	10	49, 76
2006637	TIGE MAN SORTIE INVISIBLE /1	1	50
2006752	INVERSEUR CLE APPL.INSTABLE	1	86, 98
2006754	INVERSEUR ETANCHE APPL.INSTAB.	1	86, 98
2006755	INVERSEUR MIXTE ETANCHE APPL.	1	98
2006756	POUSSOIR ETANCHE APPL.	1	86, 98
2007042	ANNEAU ZAMAK D.10	1	49
2007846	NEW TSA 4 C	1	86, 89
2007927	ANTICHUTE 95NM C.18	1	32, 33, 34, 103
2007928	ANTICHUTE 95NM C.18 CABLE 5M	1	32, 33, 34, 103
2007929	ANTICHUTE 147NM C.18	1	32, 33, 34, 38, 39, 44, 103
2007930	ANTICHUTE 147NM C.18 CABLE 5M	1	32, 33, 34, 38, 39, 44, 103
2007931	ANTICHUTE 332NM D.30	1	38, 39, 45, 46, 62, 63, 103
2007932	ANTICHUTE 552NM D.40	1	46, 62, 63, 103
2007933	ANTICHUTE 1063NM D.50	1	47, 103
2007998	AXE D55 D50 ANTICHUTE 1063NM	1	47
2008000	RONDELLE TUBE 168X4.5 AXE 55	1	47
2008001	EMBOUT ZF80 ANTICHUTE 95/147NM	1	32, 33
2008002	EMBOUT OCT70ANTICHUTE 95/147NM	1	32, 33
2008003	EMBOUT LP89 ANTICHUTE 95/147NM	1	32, 33
2008038	NEW TSA 4 C / 16	16	89
2008065	DOUBLE CARDAN 6 P 7 GRIS	1	50
2008066	DOUBLE CARDAN 6 P 7 BLANC	1	50
2008069	DOUBLE CARDAN CARRE 6 GRIS	1	50
2008070	DOUBLE CARDAN CARRE 6 BLANC	1	50
2008236	PLAQ.CM 980 450X450 + CORN	1	47
2008237	PLAQ.450 ANTICH. 1000NM + CORN	1	47
2008332	BOITE A CLE UNIVERSELLE sans logo	1	96
2008367	INVERSEUR A CLEF DEBRAY. SIMU	1	16, 97
2008369	EMETTEUR HZ MURAL/1	1	86, 91
2008370	EMETTEUR HZ MURAL/10	10	91
2008394	Cellule reflex avec réflecteur	1	107
2008495	EMETTEUR HZ MURAL/100	100	91
2008778	BOITIER DEBRAYAGE MC+INTER	1	16, 97
2008779	SD510	1	85
2008799	EMETTEUR HZ MOBILE 1C	1	86, 91
2009527	Cellules MASTER PRO BITECH	1	106
2009611	SIMUDRIVE SD350	1	84
2009612	SIMUDRIVE SD100HZ	1	82
2009766	EMETTEUR HZ SEQ 3C	1	86, 92

2009771	DIGICODE HZ 2C	1	86, 90
2270140	SUPPORT MURAL T8M/T9M D89	1	48
4200472	RONDELLES ACE DIA30/160	1	38, 39, 45, 46, 62, 63
9000848	TIGE H7 ANNEAU DMI L325	1	48
9000907	KIT DEPANNAGE ANNEAU	1	76
9000987	SACHET 20 TOURNEVIS T5 MDD	1	51
9001297	ROUE D94 POUR MOTEUR D80	1	38, 39, 44, 45
9001312	KIT ADAPT.D97 POUR MOTEUR D80	1	38, 39, 44, 45
9001313	KIT ADAPT.D100 POUR MOTEUR D80	1	38, 39, 44, 45
9001413	KIT CORNIERES T8/T9 D80 & LT80	1	44, 45
9001414	KIT COR.MUR T8/T9 D80 & LT80	1	48
9011735	KIT ADAPT.T8.TUBE OCTO 102	1	38, 39, 44, 45
9011781	SACHET OUTIL REGLAGE SOUPLEX20	1	51
9012736	KIT CHAINE BOX SI	1	75
9013406	PROFIL ALU L.P.ACCES (10X2.5M)	1	104
9013437	KIT ADAPT.D131 POUR MOTEUR D80	1	38, 39, 44, 45
9013438	KIT ADAPT.D133 POUR MOTEUR D80	1	38, 39, 44, 45
9013439	KIT ADAPT.D149 POUR MOTEUR D80	1	38, 39, 44, 45
9013525	KIT ADAPT.D152 POUR MOTEUR D80	1	38, 39, 44, 45
9013526	KIT ADAPT.D158 POUR MOTEUR D80	1	38, 39, 44, 45
9013527	KIT ADAPT.D160 POUR MOTEUR D80	1	38, 39, 44, 45
9013528	KIT ADAPT.D168 POUR MOTEUR D80	1	38, 39, 44, 45
9013529	KIT ADAPT.D124.MOT.350-450NM	1	46
9013530	KIT ADAPT.D127.MOT.350-450NM	1	46
9013531	KIT ADAPT.D131.MOT.350-450NM	1	46
9013532	KIT ADAPT.D133.MOT.350-450NM	1	46
9013533	KIT ADAPT.D149.MOT.350-450N	1	46
9013534	KIT ADAPT.D158.MOT.350-450N	1	46
9013535	KIT ADAPT.D160 .MOT.350-450N	1	46
9013536	KIT ADAPT.D168 .MOT.350-450N	1	46
9013537	KIT ADAPT.D127.MOT.500-800N	1	46
9013538	KIT ADAPT.D149.MOT.500-800N	1	46, 47
9013539	KIT ADAPT.D158.MOT.500-800N	1	46, 47
9013540	KIT ADAPT.D160.MOT.500-800N	1	46, 47
9013541	KIT ADAPT.D168.MOT.500-800N	1	46, 47
9013542	KIT ADAPT.D181.MOT.500-800N	1	46, 47
9013822	KIT ADAPT.D127 POUR MOTEUR D80	1	38, 39, 44, 45
9013824	KIT ADAPT.D124 POUR MOTEUR D80	1	38, 39, 44, 45
9013826	KIT ADAPT.D119 POUR MOTEUR D80	1	38, 39, 44, 45
9014877	KIT ANNEAU ZAMAK D.10	1	49
9015034	FEU ORANGE MASTERPRO 230V	1	108
9015134	KIT CORNIERES T8/9 D80 OBLONG	1	44, 45
9015221	PROFIL CAOUT OSE 20/40/11 40M	1	104
9015363	KIT ADAPTATION MC Ø60/Ø34	1	16
9015364	KIT ADAPTATION MC Ø60/Ø42	1	16
9015366	KIT ADAPTATION MC Ø60/Ø48	1	16
9015574	KIT ROUE D124 POUR T950-T960	1	46
9016332	ANNEAU DMI LG 63MM	1	48
9016636	ROUE ADAPT.D95 POUR MOTEURD80	1	38, 39, 44, 45
9016704	RAIL ALU LP CIAL (10X2.5M)	1	104
9016731	ENTRETOISE.220-240 MC PAR 10	1	16
9016875	RAIL ALU 10X3M OP PGE	1	104
9017157	PLAQUE CM 280X280 T6/T8/T9 D80	1	34, 35, 44, 45

9017158	PLAQUE CM 330X330 T6/T8/T9 D80	1	34, 35, 44, 45
9017159	PLAQUE CM 330X330 T8/T9 D89	1	46
9017160	PLAQUE CM 330X330 SIMUBOX	1	62
9017161	PLAQUE CM 400X400 T8/T9 D80	1	45
9017162	PLAQUE CM 400X400 T8/T9 D89	1	46
9017163	PLAQUE CM 400X400 SIMUBOX	1	62
9017164	PLAQUE CM 450X450 T980 D89	1	46
9017165	PLAQUE CO 280 ANTICHUTE	1	34, 35, 38, 44, 45
9017167	PLAQUE CO 330 ANTICHUTE	1	34, 35, 38, 44, 45, 46, 62
9017168	PLAQUE CO 330 BOBINE	1	39
9017169	PLAQUE CO 400 ANTICHUTE	1	38, 45, 46, 62
9017171	PLAQUE CO 450 ANTICHUTE	1	46
9017172	CORNIERES PR PLAQUES 280 + VIS	1	34, 35, 44, 45
9017173	CORNIERES PR PLAQUES 330 + VIS	1	34, 35, 44, 45, 46, 62
9017174	CORNIERES PR PLAQUES 400 + VIS	1	45, 46, 62
9017175	CORNIERES PR PLAQUES 450 + VIS	1	46
9017176	SUPPORT ANTICHUTE 332NM + VIS	1	38, 39, 45, 46, 62, 103
9017177	SUPPORT ANTICHUTE 552NM + VIS	1	44, 62, 103
9017178	SUPPORT ANTICHUTE 1063NM + VIS	1	47, 103
9017179	KIT PALIER A BILLE D30 + VIS	1	52, 53, 62, 64
9017180	EQUERRE SUPPORT BOB. D35 + VIS	1	53, 64
9017181	KIT ETRIER T6 POUR PLAQUES	1	34
9017182	ETRIER SUPPORT D AXE D20 + VIS	1	52, 64
9017271	KIT POIGNEE CLASSIQUE MC SIMU	1	16
9017544	KIT DEBR.POIGNEE CLASS.MC SIMU	1	16
9017950	SUPPORT TOLE DMI	1	33
9018069	SUPPORT MOTEUR T8S/T8S DMI/1	1	37, 39
9018070	SUPPORT MOTEUR T8S/T8S DMI/10	10	37, 39
9018121	KIT ADAPT OCTO125 HEROAL 200NM	1	38, 39, 44, 45
9018127	KIT SUP T8S/T8S DMI SUR PLAQUE	1	37, 38
9018370	KIT SUPPORT T8S/T8SDMI COMP/1	1	37
9018569	KIT ANNEAU HEXA7 LG270 pour T8SDMI	1	48
9019238	KIT SUPPORT T6 DMI TUBE D133	1	35
9019458	KIT MANOEUVRE SANS CHAINE SIMU	1	37, 49
9019460	CHAINE MANOEUVRE A CHAIN	1	37, 49
9019540	PLAQUE CM 330X330 T8 SDMI	1	38
9019568	PROFIL CAOUTC OSE 3CH 14/40/01	1	104
9019839	KIT SUPPORT T8S COMP SOUDE/1	1	37
9019914	KIT ADAPT.D126 POUR MOTEUR D80	1	38
9020748	BARILLET A CLES	1	99
9020749	EBAUCHE CLE COURTE 28MM	sachet 10 pièces	99
9021160	KIT CONNEXION LP ACCES	1	105
9026384	FEU ORANGE MASTERPRO 24V	1	108
9146500	KIT SOCLE MOTEURS EXTERIEURS	1	63
9146501	KIT DEPANNAGE CHAINE LG.10M	1	75
9146510	EQUERRE SUPPORT POUR BOX	1	63
9146521	DOIGT DE MAINTIEN	1	62, 74
9146566	RONDELLE TUBE 168X4,5 AXE 30	1	38, 39, 45, 46, 62, 63
9146580	AXE D'ENT.30X480 + CLAVETTE	5	38, 39, 45, 46, 62, 63
9146583	BAGUE D'ARRET DIAM 25	1	74
9340020	KIT ANNEAU + TIGE + MANCHON	10	49
9520079	KIT PLAQUE GRSE DMI	1	35
9520187	PLAQUE 100X100 IMBAC T5	1	32

9521015	ADAPTATION NT5 DEPRAT 89	1	32, 33
9521022	ADAPTATION NT5 IMBAC OCT70 1.2	1	32, 33
9521033	ADAPTATION NT5 ZF 80	1	32, 33
9530018	ETRIER T6 VR	1	32
9530110	JEU ADAPT.NT6 DEPRAT 89	1	32, 33
9530114	JEU ADAPT.NT6 TUBE ZF80	1	32, 33
9530117	JEU ADAPT.NT6 SIM.OCT70X1.2	1	32, 33
9530124	JEU ADAPT.NT6 TUB.D101.6X3.6	1	34, 35
9530125	JEU ADAPT.NT6 D101.6X1.6 M100	1	34, 35
9530126	JEU ADAPT.NT6 TUBE D108X4	1	34, 35
9530127	JEU ADAPT.NT6 TUBE D133X4	1	34, 35
9530128	JEU ADAPT.NT6 TUBE D133X2.5	1	34, 35
9541089	CORNIERES->835/45 940/50/60	1	46, 47
9541103	KIT CORNIERES MURAL D80	1	48
9542008	BOBINE CO-DIAM.94-ROUL.A BILLE	1	52, 64
9542009	BOBINE CO-DIAM.97-ROUL.A BILLE	5	52, 64
9542012	BOBINE CO.DIAM.124-AXE DE 20	1	52, 64
9542521	EMBOUT CO D124 AXE 30	1	52, 53, 64
9542522	EMBOUT CO D127 AXE 30	1	52, 53, 64
9685136	ANNEAU DMI LG 165	1	48
9685142	SORTIE DE CAISSON INVISIBLE	1	50
9706034	PLAQUE 100X100-DMI	1	33

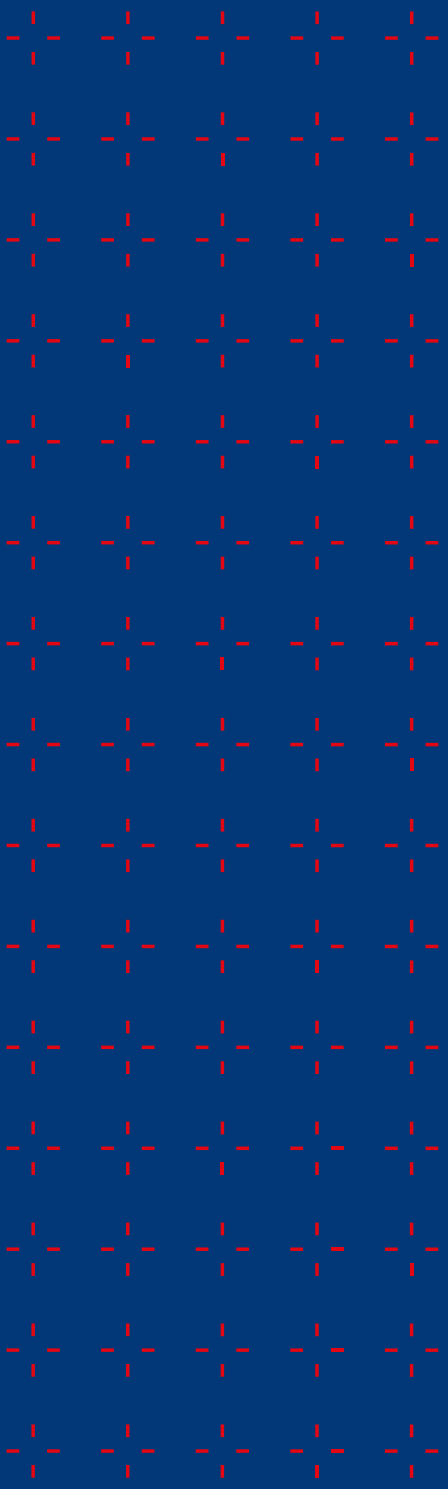

Version 2025

Zone industrielle Les Giranaux
70100 Arc-lès-Gray
France

T. +33 (0)3 84 64 75 00
@ service@simu.com
www.simu.com

simu



Crédit photo : SIMU — Réalisation SIMU - 01/25 - SIMU SAS, capital 5 000 000 euros, RCS Vesoul 425 650 090.
Document non contractuel. Nous nous réservons le droit à tout moment, dans un souci constant d'évolution et d'amélioration de notre offre, de lui apporter toutes modifications utiles. La responsabilité de SIMU ne saurait être engagée en cas d'utilisation par un non-professionnel.